COMPONENTI VARI PER EROGATORI E OSMOSI INVERSA INDUSTRIALE E DOMESTICA

MEMBRANE OSMOSI INVERSA - VESSEL IN PVC PER MEMBRANE OSMOSI - MISURATORI DI CONDUCIBILITÀ - POMPE CENTRIFUGHE MULTISTADIO PER OSMOSI INVERSA - FLUSSIMETRI - RUBINETTI A SPILLO - POMPE ROTATIVE A PALETTA - MOTORI ELETTRICI - ELETTROVALVOLE - FILTRI IN LINEA - MEMBRANE UF IN LINEA - FILTRI ALCALINI - COMPONENTI IMPIANTI DOMESTICI ED HO.RE.CA - MANOMETRI PER OSMOSI INDUSTRIALE - MISURATORI TASCABILI - CONTALITRI DOMESTICI - VALVOLE DI SICUREZZA ANTIALLAGAMENTO - RO MEASUREMENT AND CONTROL INSTRUMENTS - CONTENITORI 2-PEZZI PER SISTEMI AD OSMOSI - COMPRESSORI

Tutti i prezzi sono in Euro (IVA esclusa).Opzioni e prezzi possono essere soggetti a modifiche senza obbligo di preavviso. Nessun diritto potrà essere rivendicato in base al presente listino prezzi delle opzioni.

Celtis Water Srl SP33 Km 0,230 Loc.Bettolino Nord, I-25030 Brandico (Bs) -Italy-Tel +39 030 2056433 Fax +39 030 2053465 e-mail: info@celtis-water.com

CONTENITORI 2-PEZZI PER SISTEMI AD OSMOSI INVERSA DOMESTICA

RO housings

Contenitori in plastica 2-pezzi

Codice:	Descrizione:
RH05PBPB014NP	Contenitore 2-P 5" PP bianco attacchi 1/4" NPT F
RH09PBPB014NP	Contenitore 2-P 9 ¾" PP bianco attacchi ¼" NPT F vaso bianco
RH09PBPT014NP	Contenitore 2-P 9 ¾" per OI PP vaso trasparente attacchi 1/4" NPT F

Tutti i prezzi sono in Euro (IVA esclusa).Opzioni e prezzi possono essere soggetti a modifiche senza obbligo di preavviso. Nessun diritto potrà essere rivendicato in base al presente listino prezzi delle opzioni.

Celtis Water Srl SP33 Km 0,230 Loc.Bettolino Nord, I-25030 Brandico (Bs) -Italy-Tel +39 030 2056433 Fax +39 030 2053465 e-mail: info@celtis-water.com

STRUMENTI DI MISURAZIONE E CONTROLLO PER OSMOSI INVERSA

RS2 Conduct

RS2 Misuratore di conducibilità a led

LA SOLUZIONE PIU' ECONOMICA PER LA MISURA DELLA CONDUCIBILITA

Codice:	Descrizione:
ROTDSRESE	Conduttivimetro "ECO LIGHT" a led con sonda K1

BC2 Conduct

BC2 Misuratore di conducibilità digitale

LA SOLUZIONE SEMPLICE ED ECONOMICA PER LA MISURA DELLA CONDUCIBILITA'

Codice:	Descrizione:
BLUCOND	Conduttivimetro Blue Cond scala 0-500 µS/cm completo di tutti gli accessori con blister e scatola. (su richiesta

Tutti i prezzi sono in Euro (IVA esclusa).Opzioni e prezzi possono essere soggetti a modifiche senza obbligo di preavviso. Nessun diritto potrà essere rivendicato in base al presente listino prezzi delle opzioni.

Celtis Water Srl SP33 Km 0,230 Loc.Bettolino Nord, I-25030 Brandico (Bs) -Italy-Tel +39 030 2056433 Fax +39 030 2053465 e-mail: info@celtis-water.com

CSG/TDS-230 Intelligent Conductivity Monitor

CSG/TDS-230 Monitor di conducibilità intelligente

CSG-230 Monitor di conducibilità online TDS-230 Monitor TDS■ Monitor di conducibilità online industriale, controller, dimensioni ridotte e prezzo basso.■ La commutazione della gamma e il controllo costante possono essere entrambiImpostato e regolato liberamente tramite il componente operativo sul pannello posteriore■ Compensazione automatica della temperatura, ampia gammatemperatura di ingresso.■ Uno strumento ausiliario ideale di vari tipi di piccole apparecchiature per acqua pura, torri di raffreddamento, monitoraggio della qualità dell'acqua e così via.

Scala 0,5～20/200/2000 µS/cm； 0～20 mS/cm0,25～10/100/1000 ppmPrecisione 1,5% (FS)Temp. Comp. La base 25℃, compensazione automatica della temperaturaTemp. di funzionamento 0～50℃Sensore 1.0 cm-1Display LCD 3½ bitSegnale di uscita in corrente Uscita 4-20mA non isolata (opzionale)Segnale di uscita di controllo — — —Alimentazione CA 110/220V±10%, 50/60HzAmbiente di lavoro Temp. ambiente 0～50℃, umidità relativa ≤85%Dimensioni complessive 48×96×100 mm (H X L X P)Dimensioni del foro 45×92 mm (H X L)Modalità di installazione Montaggio a pannello (incorporato)Elettrodo abbinato:A) Lunghezza cavo 1,0 cm-1 x 1/2” NPT x 3 mB) 1,0 cm-1 x 1/4” NPT x 1,5 m di lunghezza del cavo

Codice:	Descrizione:
SMCSGTDS230	CSG/TDS-230 Monitor di conducibilità intelligente Sonda 1/4"
SMCSGTDS232	CSG/TDS-231 Monitor di conducibilità intelligente Sonda 1/2"

Tutti i prezzi sono in Euro (IVA esclusa).Opzioni e prezzi possono essere soggetti a modifiche senza obbligo di preavviso. Nessun diritto potrà essere rivendicato in base al presente listino prezzi delle opzioni.

Celtis Water Srl SP33 Km 0,230 Loc.Bettolino Nord, I-25030 Brandico (Bs) -Italy-Tel +39 030 2056433 Fax +39 030 2053465 e-mail: info@celtis-water.com

RO-CONTROL CSG ROS-2210

CSG ROS-2210 Programmatore online per l'osmosi

CSG ROS-2210 Programmatore online per l'osmosi inversa Caratteristiche■ Controllore di processo ad osmosi inversa conducibilità + temperatura■ Le modalità operative tipiche di vari sistemi di osmosi inversa medi e piccoli adottano la tecnologia di microcomputer a chip singolo ad alte prestazioni per monitorare il funzionamento del sistema RO, il controllo dello stato e la conduttività in linea dell'acqua.■ Il pannello di controllo visualizza visivamente lo stato di funzionamento del sistema tramite un diagramma di flusso visivo con spia LED incorporata.■ Aprire il menu operativo, consentire all'utente di impostare il tempo di lavaggio della membrana, spaziando per soddisfare le diverse esigenze dell'utente.■ Allarme di guasto e funzione di istruzione dell'uscita di controllo.Specifica: Modello CSG ROS-2210 Funzione Punto di raccolta RO Nessuna protezione acqua, protezione bassa pressione, protezione alta pressione, protezione alto livello serbatoio acqua pura, funzionamento esterno, ripristino.Valvola dell'acqua di ingresso del punto di controllo del RO, valvola di scarico, pompa dell'acqua non depurata, pompa ad alta pressione,conducibilità oltre valvola di scarico limiteIntervallo di misurazione Acqua sorgente: Conducibilità: 0～2000μS/cm, Acqua prodotta: 0-2000uS/cm Temperatura: 0~50℃ Rapporto di risoluzione Conducibilità 0.1μS/cm, Temperatura 0.1℃Precisione Conducibilità ≤1.5%, Temperatura ≤0.5℃Compensazione della temperatura Compensazione digitale automatica con 25℃ come temperatura di riferimentoAmbiente di lavoro Temp. ambiente 0～50℃, umidità relativa ≤85%Elettrodo 1,0 cm-1 elettrodo, con cavo di lunghezza 5 mComando elettrico ON relè a contatto singolo, contatto pulito (su potenza) all'interno dell'uscitaModalità di lavaggio Lavaggio ad alta pressione, lavaggio a bassa pressioneDisplay Display digitale a LED rossi a 3 1/2 cifreCapacità di contatto AC 250V/3A Max (AC 115V/10A Max (carico di resistenza)Alimentazione CA 220V+/-15% 50HzDimensioni96×96×130 mm (A X L X P)Dimensione del buco92×92 mm (H X L) (incorporato) Ulteriori informazioni su questo testo di originePer avere ulteriori informazioni sulla traduzione è necessario il testo di origineInvia commentiRiquadri laterali

Codice:	Descrizione:
SMCSGROS2210	CSG ROS-2210 Programmatore online per l'osmosi

Tutti i prezzi sono in Euro (IVA esclusa).Opzioni e prezzi possono essere soggetti a modifiche senza obbligo di preavviso. Nessun diritto potrà essere rivendicato in base al presente listino prezzi delle opzioni.

Celtis Water Srl SP33 Km 0,230 Loc.Bettolino Nord, I-25030 Brandico (Bs) -Italy-Tel +39 030 2056433 Fax +39 030 2053465 e-mail: info@celtis-water.com

RO-CONTROL CSG ROS-8100

CSG-RO-8100 Sistema di controllo dell'osmosi inversa con schermo a colori touch a fase singola + monitor di conducibilità online

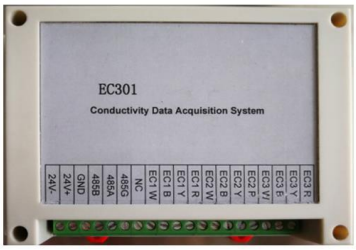

CSG-RO-8100 Sistema di controllo dell'osmosi inversa con schermo a colori touch a fase singola + monitor di conducibilità online Caratteristiche principali e applicazioneIl sistema di controllo dell'osmosi inversa con touch screen a colori CSG-RO-8100 è un sistema di controllo multifunzione con combinazione di touch screen di tipo resistivo a quattro fili con controllo del processo di osmosi inversa e monitor di conducibilità online, viene utilizzato principalmente per il controllo del sistema e la qualità dell'acqua monitoraggio e controllo dell'impianto ad osmosi inversa.Lo strumento adotta un touch screen da 7 pollici (versione standard) o 10 pollici (versione opzionale) e una risoluzione 800*480 per realizzare l'interazione delle informazioni uomo-computer con effetti di visualizzazione ricchi e dinamici.Controllo PLC e circuito di acquisizione del trasmettitore di conducibilità;Adotta l'ultimo sistema di elaborazione del computer MCU ad alta velocità negli Stati Uniti, controllo in tempo reale dell'ingresso IO esterno e dell'uscita relè, la progettazione del progetto si concentra sull'elevata stabilità del sistema, l'elevata affidabilità, l'anti-interferenza, le caratteristiche del funzionamento completamente digitale.Il contenuto di visualizzazione dell'interfaccia:Interfaccia di monitoraggio del valore di conducibilità, monitoraggio del segnale di ingresso del sistema, visualizzazione dello stato di uscita, diagramma di processo del sistema dinamico, interfaccia di controllo manuale, interfaccia di impostazione utente ecc. .Lo strumento è disponibile in due versioni:Sistema di controllo RO a stadio singolo e sistema di controllo RO a doppio stadio.Il controller dell'osmosi inversa può monitorare contemporaneamente la conduttività dell'acqua di fonte, l'acqua di produzione del primo stadio e l'acqua di produzione dell'acqua del secondo stadio.Con il sistema di comunicazione RS485 (RS485 adotta l'accordo di comunicazione MODBUS RTU), il computer host può inviare un comando di lettura per leggere la conduttività dell'acqua di origine, la conduttività dell'acqua prodotta e lo stato di controllo del relè. È conveniente realizzare comunicazioni remote e reti di apparecchiature tra strumento e computer o PLC.Il controller dell'osmosi inversa esegue la gestione automatica del sistema, in modo che l'intero sistema realizzi il controllo automatico completo e il monitoraggio senza equipaggio ed è adattato per soddisfare le apparecchiature per acqua pura e le unità di osmosi inversa di desalinizzazione dell'acqua di mare in vari settori. Ulteriori informazioni su questo testo di originePer avere ulteriori informazioni sulla traduzione è necessario il testo di origineInvia commentiRiquadri laterali

Caratteristiche tecniche principali(Per il sistema di osmosi inversa a stadio singolo :)① Punto di raccolta del segnale in ingresso:• Livello dell'acqua del serbatoio dell'acqua di origine, questo serve per il controllo con o senza acqua (l'alimentazione dell'acqua del tubo potrebbe essere trattata come pressostato non acqua)• Protezione pompa a bassa pressione• Protezione della pompa ad alta pressione• Pressostato di bassa pressione (prima della pompa di alta pressione)• Pressostato di alta pressione (dopo la pompa di alta pressione) • Basso livello del serbatoio dell'acqua pura• Alto livello di serbatoio di acqua pura• Comunicare il cambio di pretrattamento; (standby del sistema durante il lavoro di pretrattamento) Nota: livello alto e basso del serbatoio dell'acqua pura, come l'interruttore a becco d'anatra, è necessario installare due interruttori, due interruttori direttamente collegati all'estremità del livello del liquido alto e basso; se si utilizza l'interruttore a galleggiante, i due fili di alto e basso livello del liquido sono cablati insieme.② Controllo punto di uscita:• Pompa dell'acqua di fonte•Pompa ad alta pressione•Pompa di dosaggio•Valvola di ingresso• Valvola di uscita• Valvola di lavaggio• Valvola di scarico oltre limite della conducibilità dell'acqua prodotta• Relè di allarme (può connettersi con allarme acustico e visivo)Nota: l'elettrovalvola richiede un'alimentazione a 220 V③ Misura della conducibilità• Conducibilità acqua sorgente: 0～5000μS/cm;• Conducibilità dell'acqua di produzione RO: 0～200μS/cm ; • Misurazione della temperatura: 0-60℃• Sensore di conducibilità: 1,0 cm-1, lunghezza del cavo 4,5 m④ Altri parametri•Alimentazione elettrica:Ingresso controller: CA 220 VUscita del controller: DC 24V per visualizzare lo schermo e il trasmettitore• Capacità di carico del collegamento dell'uscita relè: 2A/220V AC• Precisione: 1,5 livello• Pressione di esercizio di conduttanza: 0~0.5Mpa;• Compensazione della temperatura: la compensazione della temperatura viene calcolata in base a 25℃• Dimensione contorno: 163×226,5×80 mm（A × L×P）• Dimensioni dei tubi: 200,4 × 146,5 x 34 mm (larghezza × altezza) ; • Installazione: montaggio a pannello

Codice:	Descrizione:
SMCSGRO8100	CSG-RO-8100 Sistema di controllo dell'osmosi inversa con schermo a colori touch screen a singola

Tutti i prezzi sono in Euro (IVA esclusa).Opzioni e prezzi possono essere soggetti a modifiche senza obbligo di preavviso. Nessun diritto potrà essere rivendicato in base al presente listino prezzi delle opzioni.

Celtis Water Srl SP33 Km 0,230 Loc.Bettolino Nord, I-25030 Brandico (Bs) -Italy-Tel +39 030 2056433 Fax +39 030 2053465 e-mail: info@celtis-water.com

RO-CONTROL CSG ROS-8200

CSG-RO-8100 Sistema di controllo dell'osmosi inversa con schermo a colori touch a fase singola + monitor di conducibilità online

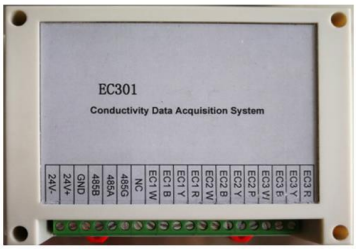

CSG-RO8200 Touch Screen a colori Sistema di controllo dell'osmosi inversa + Controller di conducibilità online a doppio stadio RO controllerCaratteristiche principali e applicazioneIl sistema di controllo dell'osmosi inversa a doppio stadio con touch screen RO2/T è un sistema di controllo multifunzione con combinazione di touch screen di tipo resistivo a quattro fili con controllo del processo di osmosi inversa e monitor di conducibilità online, viene utilizzato principalmente per il controllo del sistema e la qualità dell'acqua monitoraggio e controllo dell'impianto ad osmosi inversa. Lo strumento adotta un touch screen da 7 pollici (versione standard) o 10 pollici (versione opzionale) e una risoluzione 800*480 per realizzare l'interazione delle informazioni uomo-computer con effetti di visualizzazione ricchi e dinamici. Controllo PLC e circuito di acquisizione del trasmettitore di conducibilità; Adotta l'ultimo sistema di elaborazione del computer MCU ad alta velocità negli Stati Uniti, controllo in tempo reale dell'ingresso IO esterno e dell'uscita relè, la progettazione del progetto si concentra sull'elevata stabilità del sistema, l'elevata affidabilità, l'anti-interferenza, le caratteristiche del funzionamento completamente digitale.Il contenuto di visualizzazione dell'interfaccia:Interfaccia di monitoraggio del valore di conducibilità, monitoraggio del segnale di ingresso del sistema, visualizzazione dello stato di uscita, diagramma di processo del sistema dinamico, interfaccia di controllo manuale, interfaccia di impostazione utente ecc. .Lo strumento è disponibile in due versioni:Sistema di controllo RO a stadio singolo e sistema di controllo RO a doppio stadio. Il controller dell'osmosi inversa può monitorare contemporaneamente la conduttività dell'acqua di fonte, l'acqua di produzione del primo stadio e l'acqua di produzione dell'acqua del secondo stadio.Con il sistema di comunicazione RS485 (RS485 adotta l'accordo di comunicazione MODBUS RTU), il computer host può inviare un comando di lettura per leggere la conduttività dell'acqua di origine, la conduttività dell'acqua prodotta e lo stato di controllo del relè. È conveniente realizzare comunicazioni remote e reti di apparecchiature tra strumento e computer o PLC.Il controller dell'osmosi inversa esegue la gestione automatica del sistema, in modo che l'intero sistema realizzi il controllo automatico completo e il monitoraggio senza equipaggio ed è adattato per soddisfare le apparecchiature per acqua pura e le unità di osmosi inversa di desalinizzazione dell'acqua di mare in vari settori.

Caratteristiche tecniche principali(Per il sistema di osmosi inversa a stadio singolo :)① Punto di raccolta del segnale in ingresso:• Livello dell'acqua del serbatoio dell'acqua sorgente, serve per il controllo con o senza acqua. (l'alimentazione idrica del tubo potrebbe essere trattata come pressostato non acqua)• Protezione pompa a bassa pressione• Protezione della pompa ad alta pressione a uno stadio• Pressostato di bassa pressione ad uno stadio(prima della pompa ad alta pressione monostadio)• Pressostato di alta pressione a uno stadio(Dopo una pompa ad alta pressione ad uno stadio) • Protezione pompa ad alta pressione secondo stadio• Pressostato di bassa pressione secondo stadio(prima della pompa ad alta pressione del secondo stadio, SENZA modalità serbatoio dell'acqua centrale)• Serbatoio acqua pura medio Livello basso(CON modalità serbatoio acqua centrale)• Serbatoio acqua pura medio Livello alto (CON modalità serbatoio acqua pura)• Pressostato di alta pressione di secondo stadio(Dopo la pompa ad alta pressione del secondo stadio)• Livello basso del serbatoio dell'acqua pura del secondo stadio• Alto livello del serbatoio dell'acqua pura del secondo stadio• Comunicare il cambio di pretrattamento; (standby del sistema quando è in funzione il pretrattamento)Nota:L'alto e il basso livello del serbatoio dell'acqua pura, come l'interruttore a becco d'anatra, devono installare due interruttori, due interruttori direttamente collegati all'estremità del livello del liquido alto e basso; se si utilizza l'interruttore a galleggiante, i due fili di alto e basso livello del liquido sono cablati insieme.② Controllo punto di uscita:• Pompa dell'acqua di fonte• Pompa ad alta pressione monostadio•Pompa di dosaggio•Valvola di ingresso• Valvola di uscita• Valvola di scarico a uno stadio• Pompa ad alta pressione secondo stadio• Valvola di scarico del secondo stadio• Valvola di scarico oltre limite dell'acqua prodotta

conducibilità• Relè di allarme (può connettersi con allarme acustico e visivo)Nota: l'elettrovalvola richiede un'alimentazione a 220 V③ Misura della conducibilità• Conducibilità acqua sorgente: 0～5000μS/cm;• Conducibilità dell'acqua RO a uno stadio: 0～200μS/cm,• Conducibilità dell'acqua RO del secondo stadio: 0～200μS/cm,• Misurazione della temperatura: 0-60℃• Sensore di conducibilità: 1,0 cm-1, lunghezza del cavo 4,5 m④ Altri parametri• Alimentazione: Ingresso controller: Ingresso controller: AC 220VUscita del controller: DC 24V per visualizzare lo schermo e il trasmettitore• Capacità di carico del collegamento dell'uscita relè: 3A/220V AC• Precisione: 1,5 livello• Pressione di esercizio di conduttanza: 0~0.5Mpa;• Compensazione della temperatura: la compensazione della temperatura viene calcolata in base a 25℃• Dimensione contorno:• Dimensioni del contorno dello schermo del display da 7 pollici: 200,4 mm x 146,5 mm x 34 mm (L x A x P)• Dimensioni di apertura dello schermo del display da 7 pollici:192 mm x 138 mm (L x A)• Modalità di installazione del display da 7 pollici: montaggio a pannello• Dimensione del profilo del controller:140 mm x 80 mm x 62 mm (L x A x P)• Modalità di installazione del controller: montaggio su guida• Dimensioni del profilo del trasmettitore di conducibilità: 145 mm × 90 mm × 40 mm (L x A x P)

Codice:	Descrizione:
SMCSGRO8200	CSG ROS-8200 Touch Screen a colori Sistema di controllo dell'osmosi inversa + Monitor di conducibilità online

Celtis Water Srl SP33 Km 0,230 Loc.Bettolino Nord, I-25030 Brandico (Bs) -Italy-Tel +39 030 2056433 Fax +39 030 2053465 e-mail: info@celtis-water.com

RO-CONTROL EL-PANEL

Programmatore per impianti ad osmosi inversa RO EL-PANEL

Descrizione del prodotto
Il controller "RO Electric Panel" è stato realizzato al fine di controllare un sistema di trattamento dell'acqua ad osmosi inversa.
Include un conducimetro professionale per la misura della conducibilità dell'acqua con doppia scala:
•0÷400 uS/cm (con sonda CCK5)
•0÷2000 uS/cm (con sonda CCK1)
•altra scala se richiesta in fase di ordine
Il menù di programmazione permette di personalizzare tempi e modi di lavoro nelle diverse fasi di Start-up-Service-Standby-Flushing-Stop/Start e Cleaning.
Caratteristiche tecniche
ALIMENTAZIONE230 Vac, 50 Hz
TemperaturaMIN: +5°C
TemperaturaMAX:+70°C
Umidità relativaMIN: 50% alla temperatura di 40°C
Umidità relativaMAX: 90% alla temperatura di 20°C
Protezione elettricaFusibili
•F1: I=2A (protezione elettrovalvole EV1, EV2)
•F2: I=5A (protezione POMPA)
Ingressi•Probe: cella di conducibilità
•PRT: pretrattamento (contatto aperto->abilitazione)
•LSII Safety: switch bassissimo livello (contatto chiuso->basso livello)
•PS Low: pressostato di minima (contatto aperto->bassa pressione)
•PS High: pressostato di massima (contatto chiuso->alta pressione)
•LSh: switch alto livello "Storage Tank" (contatto chiuso->alto livello)
•LSI: switch basso livello "Storage Tank" (contatto aperto->basso livello)
•Scheda pulsantiera con display
Uscite•EV1: elettrovalvola di ingresso (230Vac,50Hz, Imax=2A)
•EV2: elettrovalvola di flussaggio (230Vac,50Hz, Imax=2A)
•P1: pompa alta pressione (230Vac,50Hz, Imax=5A)
•AL: ripetizione allarmi (contatto chiuso->in allarme)
•DP1: pompa dosatrice (230Vac,50Hz, Imax=2A)
Visualizzazione- lcd 2x16 retroilluminato
Ingombro max•scatola: 190x160x130mm
•portella trasparente: 190x100mm

Codice:	Descrizione:
ROEL001	RO EL PANEL Strumento di gestione e programmazione osmosi

Tutti i prezzi sono in Euro (IVA esclusa).Opzioni e prezzi possono essere soggetti a modifiche senza obbligo di preavviso. Nessun diritto potrà essere rivendicato in base al presente listino prezzi delle opzioni.

Celtis Water Srl SP33 Km 0,230 Loc.Bettolino Nord, I-25030 Brandico (Bs) -Italy-Tel +39 030 2056433 Fax +39 030 2053465 e-mail: info@celtis-water.com

RO-CONTROL WEB Reverse Osmosys Controller LCD

RO WEB CONTROL Programmatore per impianti ad osmosi inversa LCD

RO Controller RO WEB CONTROL RO controller
Scatola: dimensione IP56: 290 x 215x140mm

Potenza: 230Vca (a richiesta 115 o 24Vac / dc)
monitorare:
• Display touch screen da 7 ".
• Dimensioni dello schermo: 194 mm x 110 mm x 20 mm (compresi i distanziatori)
• Dimensioni dello schermo visualizzabili: 155 mm x 86 mm
• Risoluzione dello schermo 800 x 480 pixel
• Tocco capacitivo a 10 dita.

• Temperatura di funzionamento: da -20 a +70 gradi centigradi
• Temperatura di conservazione: da -30 a +80 gradi centigradi
• Rapporto di contrasto: 500
• Luminosità media: 250 cd / m2
• Angolo di visione (gradi):

Codice:	Descrizione:
ROELWEB001	RO WEB CONTROL Strumento di gestione e programmazione osmosi Touch Screen
SONDC10K10M02	Sonda K1 3/8” con cavo 2 m (scala 0-2500 µS/cm)

Tutti i prezzi sono in Euro (IVA esclusa).Opzioni e prezzi possono essere soggetti a modifiche senza obbligo di preavviso. Nessun diritto potrà essere rivendicato in base al presente listino prezzi delle opzioni.

Celtis Water Srl SP33 Km 0,230 Loc.Bettolino Nord, I-25030 Brandico (Bs) -Italy-Tel +39 030 2056433 Fax +39 030 2053465 e-mail: info@celtis-water.com

RO-CONTROL LDSN

Programmatore per impianti ad osmosi inversa RO-CONTROL LDSN

Comando per pilotare impianti di osmosi inversa. Fornito senza sonda di conducibilità. Costruito a microprocessore.Display LCD. Alloggiamento IP65 o disponibile in formato rack 180x220x80 mm. Lettura conducibilità d'ingresso e d'uscita Controllo livelli vasca di accumulo Pressione minima e massima Controllo lavaggio delle membrane Controllo termica pompa di pressione Controllo remoto da addolcitore. Disponibile sia in versione da quadro che in versione in scatola IP 65

Codice:	Descrizione:
RO-CONTROL LDSN	Sconto basato sul prezzo di listino originale EMEC

pH METER Rack

pH METER - Misuratore di pH a rack

CARATTERISTICHE TECNICHE
Umidità: max 90% senza condensa
Temperatura di servizio: 5 □ 40 ° C
Temperatura di conservazione: -10 ÷ 60 ° C
Tensione di rete 24VDC ,, +/- 5%, max 1,5VA
Uscite: una a 4-20 mA
Compensazione: NO

Codice:	Descrizione:
PHMETER4896	pH meter misuratore pH a pannello 48x96
PHMETERDIN	pH meter misuratore pH barra DIN

Tutti i prezzi sono in Euro (IVA esclusa).Opzioni e prezzi possono essere soggetti a modifiche senza obbligo di preavviso. Nessun diritto potrà essere rivendicato in base al presente listino prezzi delle opzioni.

Celtis Water Srl SP33 Km 0,230 Loc.Bettolino Nord, I-25030 Brandico (Bs) -Italy-Tel +39 030 2056433 Fax +39 030 2053465 e-mail: info@celtis-water.com

Rx METER RACK

Rx Meter- misuratore Rx

** Accuratezza indicata a fianco della scala : (+/- α +/- β)
α = è relativa al valore assoluto della misura
β = è relativa al fondo scala dello strumento
Range Misura: -1,000 - +1.000 (+/- 0,2% +/- 0,3%) mV
Accuratezza: +/- 1 Lsbit
Risoluzione: 12bit
Range temperatura: 0÷100°C (+/- 0,5°C) con NTC, -10÷130°C (+/- 0,5°C)
NTC 10 KOhm; Impostazione Manuale
Uscite in corrente: range 0÷20/4÷20 mA
Relais: numero 2 indipendenti per ogni SetPoint
Alimentazione 230 VAC 50Hz ±20%
Fusibile di protezione:500mA ritardato

Codice:	Descrizione:
CONMETER4896	Conduttivimetro a pannello 48x96
CONMETERDIN	Conduttivimetro barra DIN
RXMETER4896	Rx meter misuratore pH a pannello 48x96
RXMETERDIN	Rx meter misuratore pH a pannello barra DIN

SONDE

Sonde di conducibilità

Codice:	Descrizione:
SONDE	Sonde (Prezzi su richiesta)

Tutti i prezzi sono in Euro (IVA esclusa).Opzioni e prezzi possono essere soggetti a modifiche senza obbligo di preavviso. Nessun diritto potrà essere rivendicato in base al presente listino prezzi delle opzioni.

Celtis Water Srl SP33 Km 0,230 Loc.Bettolino Nord, I-25030 Brandico (Bs) -Italy-Tel +39 030 2056433 Fax +39 030 2053465 e-mail: info@celtis-water.com

POMPE CENTRIFUGHE MULTISTADIO PER OSMOSI INVERSA

LOWARA SV FM

LOWARA SV FM - Elettropompe centrifughe multistadio verticali in acciaio inox (Monofase) - PREZZI SU RICHIESTA

Le nuove pompe e-SV garantiscono massimi livelli di efficienza grazie alla combinazione di un impianto idraulico di progettazione e di un motore ad alta efficienza (IE3). Dati caratteristici : Portata fino a 160 m3/h Prevalenza fino a 330 m Alimentazione trifase e monofase 50 e 60 Hz Potenza motori standard da 0,37 kW a 55 kW Pressione max d'esercizio: PN25-40 per taglie 1-22SV; PN16, PN25, PN40 per taglie 33-125 Temperatura del liquido pompato da -30°C a +120°C versione standard -Protezione IP55 Classe di isolamento F Abbinamento (su pompe e gruppi di pressione) con Hydrovar® e altri dispositivi a frequenza variabile; versione Smart con motore a magneti permanenti IE5 con drive integrato

Vantaggi. La serie di pompe e-SV vanta 11 modelli e può essere appositamente configurata per una gamma più ampia di applicazioni. Questa linea è intercambiabile con la serie SSV di Lowara di pompe multistadio verticali, per una maggiore flessibilità nel soddisfare i vari requisiti di pompaggio. Inoltre, cinque stabilimenti di produzione della serie e-SV dislocati in tutto il mondo, garantiscono lead time più brevi e un servizio assistenza più rapido. Applicazioni. Approvvigionamento idrico e pressurizzazione Depurazione e trattamento acqua Industria leggera Irrigazione e agricoltura Riscaldamento, ventilazione e condizionamento dell'aria

Codice:	Descrizione:
1016L1831	1SV02F003M ELP 220-240 50 RP1/DN25 Q=0,7-2,4 m3/h 0,37 kW H= 6-12 m 17 Kg
1016L1841	1SV03F003M ELP 220-240 50 RP1/DN25 Q=0,7-2,4 m3/h 0,37 kW H= 8,4-18 m 16 Kg
1016L1851	1SV04F003M ELP 220-240 50 RP1/DN25 Q=0,7-2,4 m3/h 0,37 kW H= 10,6-24 m 17 Kg
1016L1861	1SV05F003M ELP 220-240 50 RP1/DN25 Q=0,7-2,4 m3/h 0,37 kW H= 12,5-29 m 19 Kg
1016L1871	1SV06F003M ELP 220-240 50 RP1/DN25 Q=0,7-2,4 m3/h 0,37 kW H= 14-35 m 18 Kg
1016L1881	1SV07F003M ELP 220-240 50 RP1/DN25 Q=0,7-2,4 m3/h 0,37 kW H= 15,2-40 m 18 Kg
1016L1891	1SV08F005M ELP 220-240 50 RP1/DN25 Q=0,7-2,4 m3/h 0,55 kW H= 22,4-48 m 21 Kg
1016L1901	1SV09F005M ELP 220-240 50 RP1/DN25 Q=0,7-2,4 m3/h 0,55 kW H= 24,6-54 m 23 Kg
1016L1911	1SV10F005M ELP 220-240 50 RP1/DN25 Q=0,7-2,4 m3/h 0,55 kW H=26,6-59 m 22 Kg
1016L1921	1SV11F005M ELP 220-240 50 RP1/DN25 Q=0,7-2,4 m3/h 0,55 kW H= 28,5-65 m 22 Kg
1016L1931	1SV12F007M ELP 220-240 50 RP1/DN25 Q=0,7-2,4 m3/h 0,75 kW H= 35,7-73,1 m 27 Kg
1016L1941	1SV13F007M ELP 220-240 50 RP1/DN25 Q=0,7-2,4 m3/h 0,75 kW H= 38,2-79 m 24 Kg
1016L1961	1SV15F007M ELP 220-240 50 RP1/DN25 Q=0,7-2,4 m3/h 0,75 kW H= 43,1-91 m 26 Kg
1016L1981	1SV17F011M ELP 220-240 50 RP1/DN25 Q=0,7-2,4 m3/h 1,10 kW H= 51,2-105 m 32 Kg
1016L2001	1SV19F011M ELP 220-240 50 RP1/DN25 Q=0,7-2,4 m3/h 1,10 kW H= 56,3-117 m 32 Kg
1016L2031	1SV22F011M ELP 220-240 50 RP1/DN25 Q=0,7-2,4 m3/h 1,10 kW H= 63,5-135 m 32 Kg
1016L2061	1SV25F015M ELP 220-240 50 RP1/DN25 Q=0,7-2,4 m3/h 1,50 kW H= 72,7-153 m 41 Kg
1016L2081	1SV27F015M ELP 220-240 50 RP1/DN25 Q=0,7-2,4 m3/h 1,50 kW H= 77,5-164 m 45 Kg
1016L2111	1SV30F015M ELP 220-240 50 RP1/DN25 Q=0,7-2,4 m3/h 1,50 kW H= 83,9-182 m 45 Kg
1016L2131	1SV32F022M ELP 220-240 50 RP1/DN25 Q=0,7-2,4 m3/h 2,20 kW H= 96,3-197 m 52 Kg
1016L2151	1SV34F022M ELP 220-240 50 RP1/DN25 Q=0,7-2,4 m3/h 2,20 kW H= 101-209 m 49 Kg
1016L2181	1SV37F022M ELP 220-240 50 RP1/DN25 Q=0,7-2,4 m3/h 2,20 kW H= 109-226 m 51 Kg
1016L2231	3SV02F003M ELP 220-240 50 RP1/DN25 Q=1,8-4,4 m3/h 0,37 kW H= 6,5-15 m 20 Kg

Tutti i prezzi sono in Euro (IVA esclusa).Opzioni e prezzi possono essere soggetti a modifiche senza obbligo di preavviso. Nessun diritto potrà essere rivendicato in base al presente listino prezzi delle opzioni.

Celtis Water Srl SP33 Km 0,230 Loc.Bettolino Nord, I-25030 Brandico (Bs) -Italy-Tel +39 030 2056433 Fax +39 030 2053465 e-mail: info@celtis-water.com

1016L2241	3SV03F003M ELP 220-240 50 RP1/DN25 Q=1,8-4,4 m3/h 0,37 kW H= 8,6-21 m 18 Kg
1016L2251	3SV04F003M ELP 220-240 50 RP1/DN25 Q=1,8-4,4 m3/h 0,37 kW H= 10,1-28 m 17 Kg
1016L2261	3SV05F005M ELP 220-240 50 RP1/DN25 Q=1,8-4,4 m3/h 0,55 kW H= 16,2-36 m 21 Kg
1016L2271	3SV06F005M ELP 220-240 50 RP1/DN25 Q=1,8-4,4 m3/h 0,55 kW H= 18,5-43 m 20 Kg
1016L2281	3SV07F007M ELP 220-240 50 RP1/DN25 Q=1,8-4,4 m3/h 0,75 kW H= 24,6-52 m 23 Kg
1016L2291	3SV08F007M ELP 220-240 50 RP1/DN25 Q=1,8-4,4 m3/h 0,75 kW H= 27,5-59 m 22 Kg
1016L2301	3SV09F011M ELP 220-240 50 RP1/DN25 Q=1,8-4,4 m3/h 1,10 kW H= 31,6-67 m 28 Kg
1016L2311	3SV10F011M ELP 220-240 50 RP1/DN25 Q=1,8-4,4 m3/h 1,10 kW H= 37,4-78 m 30 Kg
1016L2321	3SV11F011M ELP 220-240 50 RP1/DN25 Q=1,8-4,4 m3/h 1,10 kW H= 34,5-74 m 28 Kg
1016L2331	3SV12F011M ELP 220-240 50 RP1/DN25 Q=1,8-4,4 m3/h 1,10 kW H= 40,1-88 m 28 Kg
1016L2341	3SV13F015M ELP 220-240 50 RP1/DN25 Q=1,8-4,4 m3/h 1,50 kW H= 45,6-97 m 32 Kg
1016L2351	3SV14F015M ELP 220-240 50 RP1/DN25 Q=1,8-4,4 m3/h 1,50 kW H= 48,5-104 m 33 Kg
1016L2371	3SV16F015M ELP 220-240 50 RP1/DN25 Q=1,8-4,4 m3/h 1,50 kW H= 54,2-118 m 34 Kg
1016L2401	3SV19F022M ELP 220-240 50 RP1/DN25 Q=1,8-4,4 m3/h 2,20 kW H= 67,6-142 m 48 Kg
1016L2421	3SV21F022M ELP 220-240 50 RP1/DN25 Q=1,8-4,4 m3/h 2,20 kW H= 73,6-157 m 52 Kg
1016L2441	3SV23F022M ELP 220-240 50 RP1/DN25 Q=1,8-4,4 m3/h 2,20 kW H= 79,4-171 m 49 Kg
1016L2461	3SV25F022M ELP 220-240 50 RP1/DN25 Q=1,8-4,4 m3/h 2,20 kW H= 84,8-186 m 53 Kg
1016L2511	5SV02F003M ELP 220-240 50 RP1¼/DN32 Q= 2,7-8,5 m3/h 0,37 kW H= 5,7-15 m 16 Kg
1016L2521	5SV03F005M ELP 220-240 50 RP1¼/DN32 Q= 2,7-8,5 m3/h 0,55 kW H= 10,3-23 m 19 Kg
1016L2531	5SV04F005M ELP 220-240 50 RP1¼/DN32 Q= 2,7-8,5 m3/h 0,55 kW H= 12,2-30 m 16 Kg
1016L2541	5SV05F007M ELP 220-240 50 RP1¼/DN32 Q= 2,7-8,5 m3/h 0,75 kW H= 17,1-38 m 21 Kg
1016L2551	5SV06F011M ELP 220-240 50 RP1¼/DN32 Q= 2,7-8,5 m3/h 1,10 kW H= 20,3-45 m 29 Kg
1016L2561	5SV07F011M ELP 220-240 50 RP1¼/DN32 Q= 2,7-8,5 m3/h 1,10 kW H= 23,1-53 m 29 Kg
1016L2571	5SV08F011M ELP 220-240 50 RP1¼/DN32 Q= 2,7-8,5 m3/h 1,10 kW H= 25,8-60 m 27 Kg
1016L2581	5SV09F015M ELP 220-240 50 RP1¼/DN32 Q= 2,7-8,5 m3/h 1,50 kW H= 30,2-68 m 31 Kg
1016L2591	5SV10F015M ELP 220-240 50 RP1¼/DN32 Q= 2,7-8,5 m3/h 1,50 kW H= 33-75 m 32 Kg
1016L2601	5SV11F015M ELP 220-240 50 RP1¼/DN32 Q= 2,7-8,5 m3/h 1,50 kW H= 35,6-83 m 31 Kg
1016L2611	5SV12F022M ELP 220-240 50 RP1¼/DN32 Q= 2,7-8,5 m3/h 2,20 kW H= 40,5-91 m 41 Kg
1016L2621	5SV13F022M ELP 220-240 50 RP1¼/DN32 Q= 2,7-8,5 m3/h 2,20 kW H= 43,5-98 m 41 Kg
1016L2631	5SV14F022M ELP 220-240 50 RP1¼/DN32 Q= 2,7-8,5 m3/h 2,20 kW H= 46,3-106 m 53 Kg
1016L2641	5SV15F022M ELP 220-240 50 RP1¼/DN32 Q= 2,7-8,5 m3/h 2,20 kW H= 49,1-113 m 45 Kg
1016L2651	5SV16F022M ELP 220-240 50 RP1¼/DN32 Q= 2,7-8,5 m3/h 2,20 kW H= 51,8-120 m 42 Kg
1016L2691	10SV01F007M ELP 220-240 50 RP1½/DN40 Q= 5-14 m3/h 0,75 kW H= 4,3-12 m 30 Kg
1016L2701	10SV02F007M ELP 220-240 50 RP1½/DN40 Q= 5-14 m3/h 0,75 kW H= 10-24 m 28 Kg
1016L2711	10SV03F011M ELP 220-240 50 RP1½/DN40 Q= 5-14 m3/h 1,10 kW H= 16-36 m 33 Kg
1016L2721	10SV04F015M ELP 220-240 50 RP1½/DN40 Q= 5-14 m3/h 1,50 kW H= 21,7-48 m 35 Kg
1016L2731	10SV05F022M ELP 220-240 50 RP1½/DN40 Q= 5-14 m3/h 2,20 kW H= 29-60 m 41 Kg
1016L2741	10SV06F022M ELP 220-240 50 RP1½/DN40 Q= 5-14 m3/h 2,20 kW H= 33,9-72 m 50 Kg
1016L2781	15SV01F011M ELP 220-240 50 RP2/DN50 Q= 8-24 m3/h 1,10 kW H= 5,1-14 m 32 Kg
1016L2791	15SV02F022M ELP 220-240 50 RP2/DN50 Q= 8-24 m3/h 2,20 kW H= 13,1-29 m 43 Kg
1016L2831	22SV01F011M ELP 220-240 50 RP2/DN50 Q= 14-27,6 m3/h 1,10 kW H= 4,7-15 m 32 Kg
1016L2841	22SV02F022M ELP 220-240 50 RP2/DN50 Q= 14-27,6 m3/h 2,20 kW H= 13,8-30 m 43 Kg

Tutti i prezzi sono in Euro (IVA esclusa).Opzioni e prezzi possono essere soggetti a modifiche senza obbligo di preavviso. Nessun diritto potrà essere rivendicato in base al presente listino prezzi delle opzioni.

Celtis Water Srl SP33 Km 0,230 Loc.Bettolino Nord, I-25030 Brandico (Bs) -Italy-Tel +39 030 2056433 Fax +39 030 2053465 e-mail: info@celtis-water.com

LOWARA SV FT

LOWARA SVF T - Elettropompe centrifughe multistadio verticali in acciaio inox (Trifase) - PREZZI SU RICHIESTA

Le nuove pompe e-SV garantiscono massimi livelli di efficienza grazie alla combinazione di un impianto idraulico di progettazione e di un motore ad alta efficienza (IE3). Dati caratteristici : Portata fino a 160 m3/h Prevalenza fino a 330 m Alimentazione trifase e monofase 50 e 60 Hz Potenza motori standard da 0,37 kW a 55 kW
Pressione max d'esercizio: PN25-40 per taglie 1-22SV; PN16, PN25, PN40 per taglie 33-125 Temperatura del liquido pompato da -30°C a +120°C versione standard -Protezione IP55 Classe di isolamento F Abbinamento (su pompe e gruppi di pressione) con Hydrovar® e altri dispositivi a frequenza variabile; versione Smart con motore a magneti permanenti IE5 con drive integrato

Vantaggi. La serie di pompe e-SV vanta 11 modelli e può essere appositamente configurata per una gamma più ampia di applicazioni. Questa linea è intercambiabile con la serie SSV di Lowara di pompe multistadio verticali, per una maggiore flessibilità nel soddisfare i vari requisiti di pompaggio. Inoltre, cinque stabilimenti di produzione della serie e-SV dislocati in tutto il mondo, garantiscono lead time più brevi e un servizio assistenza più rapido. Applicazioni. Approvvigionamento idrico e pressurizzazione Depurazione e trattamento acqua Industria leggera Irrigazione e agricoltura Riscaldamento, ventilazione e condizionamento dell'aria

Codice:	Descrizione:
1016L0011	1SV02F003T ELP 23/40 RP1/DN25 Q=0,7-2,4 m3/h 0,37 kW H= 6-12 m 15 Kg
1016L0021	1SV03F003T ELP 23/40 RP1/DN25 Q=0,7-2,4 m3/h 0,37 kW H= 8,4-18 m 18 Kg
1016L0031	1SV04F003T ELP 23/40 RP1/DN25 Q=0,7-2,4 m3/h 0,37 kW H= 10,6-24 m 18 Kg
1016L0041	1SV05F003T ELP 23/40 RP1/DN25 Q=0,7-2,4 m3/h 0,37 kW H= 12,5-29 m 17 Kg
1016L0051	1SV06F003T ELP 23/40 RP1/DN25 Q=0,7-2,4 m3/h 0,37 kW H= 14-35 m 17 Kg
1016L0061	1SV07F003T ELP 23/40 RP1/DN25 Q=0,7-2,4 m3/h 0,37 kW H= 15,2-40 m 18 Kg
1016L0071	1SV08F005T ELP 23/40 RP1/DN25 Q=0,7-2,4 m3/h 0,55 kW H= 22,4-48 m 20 Kg
1016L0081	1SV09F005T ELP 23/40 RP1/DN25 Q=0,7-2,4 m3/h 0,55 kW H= 24,6-54 m 21 Kg
1016L0091	1SV10F005T ELP 23/40 RP1/DN25 Q=0,7-2,4 m3/h 0,55 kW H=26,6-59 m 22 Kg
1016L0101	1SV11F005T ELP 23/40 RP1/DN25 Q=0,7-2,4 m3/h 0,55 kW H= 28,5-65 m 24 Kg
1016L0421	3SV02F003T ELP 23/40 RP1/DN25 Q=1,8-4,4 m3/h 0,37 kW H=6,5-15 m 16 Kg
1016L0431	3SV03F003T ELP 23/40 RP1/DN25 Q=1,8-4,4 m3/h 0,37 kW H=8,6-21 m 15 Kg
1016L0441	3SV04F003T ELP 23/40 RP1/DN25 Q=1,8-4,4 m3/h 0,37 kW H=10,1-28 m 19 Kg
1016L0451	3SV05F005T ELP 23/40 RP1/DN25 Q=1,8-4,4 m3/h 0,55 kW H=16,2-36 m 20 Kg
1016L0461	3SV06F005T ELP 23/40 RP1/DN25 Q=1,8-4,4 m3/h 0,55 kW H=18,5-43 m 19 Kg
1016L0791	5SV02F003T ELP 23/40 RP1¼/DN32 Q= 2,7-8,5 m3/h 0,37 kW H= 5,7-15 m 18 Kg
1016L0801	5SV03F005T ELP 23/40 RP1¼/DN32 Q= 2,7-8,5 m3/h 0,55 kW H= 10,3-23 m 21 Kg
1016L0811	5SV04F005T ELP 23/40 RP1¼/DN32 Q= 2,7-8,5 m3/h 0,55 kW H= 12,2-30 m 21 Kg
1016LC111	1SV12F007T/D ELP 23/40 RP1/DN25 Q=0,7-2,4 m3/h 0,75 kW H= 35,7-73,1 m 26 Kg
1016LC121	1SV13F007T/D ELP 23/40 RP1/DN25 Q=0,7-2,4 m3/h 0,75 kW H= 38,2-79 m 26 Kg
1016LC141	1SV15F007T/D ELP 23/40 RP1/DN25 Q=0,7-2,4 m3/h 0,75 kW H= 43,1-91 m 28 Kg
1016LC161	1SV17F011T/D ELP 23/40 RP1/DN25 Q=0,7-2,4 m3/h 1,10 kW H= 51,2-105 m 29 Kg
1016LC181	1SV19F011T/D ELP 23/40 RP1/DN25 Q=0,7-2,4 m3/h 1,10 kW H= 56,3-117 m 31 Kg
1016LC211	1SV22F011T/D ELP 23/40 RP1/DN25 Q=0,7-2,4 m3/h 1,10 kW H= 63,5-135 m 32 Kg
1016LC241	1SV25F015T/D ELP 23/40 RP1/DN25 Q=0,7-2,4 m3/h 1,50 kW H= 72,7-153 m 42 Kg
1016LC261	1SV27F015T/D ELP 23/40 RP1/DN25 Q=0,7-2,4 m3/h 1,50 kW H= 77,5-164 m 45 Kg

Tutti i prezzi sono in Euro (IVA esclusa).Opzioni e prezzi possono essere soggetti a modifiche senza obbligo di preavviso. Nessun diritto potrà essere rivendicato in base al presente listino prezzi delle opzioni.

Celtis Water Srl SP33 Km 0,230 Loc.Bettolino Nord, I-25030 Brandico (Bs) -Italy-Tel +39 030 2056433 Fax +39 030 2053465 e-mail: info@celtis-water.com

1016LC291	1SV30F015T/D ELP 23/40 RP1/DN25 Q=0,7-2,4 m3/h 1,50 kW H= 83,9-182 m 34 Kg
1016LC311	1SV32F022T/D ELP 23/40 RP1/DN25 Q=0,7-2,4 m3/h 2,20 kW H= 96,3-197 m 50 Kg
1016LC331	1SV34F022T/D ELP 23/40 RP1/DN25 Q=0,7-2,4 m3/h 2,20 kW H= 101-209 m 45 Kg
1016LC361	1SV37F022T/D ELP 23/40 RP1/DN25 Q=0,7-2,4 m3/h 2,20 kW H= 109-226 m 48 Kg
1016LC471	3SV07F007T/D ELP 23/40 RP1/DN25 Q=1,8-4,4 m3/h 0,75 kW H=24,6-52 m 23 Kg
1016LC481	3SV08F007T/D ELP 23/40 RP1/DN25 Q=1,8-4,4 m3/h 0,75 kW H=27,5-59 m 25 Kg
1016LC491	3SV09F011T/D ELP 23/40 RP1/DN25 Q=1,8-4,4 m3/h 1,10 kW H=31,6-67 m 28 Kg
1016LC501	3SV10F011T/D ELP 23/40 RP1/DN25 Q=1,8-4,4 m3/h 1,10 kW H=34,5-74 m 28 Kg
1016LC511	3SV11F011T/D ELP 23/40 RP1/DN25 Q=1,8-4,4 m3/h 1,10 kW H=37,4-81 m 28 Kg
1016LC521	3SV12F011T/D ELP 23/40 RP1/DN25 Q=1,8-4,4 m3/h 1,10 kW H=40,1-88 m 27 Kg
1016LC531	3SV13F015T/D ELP 23/40 RP1/DN25 Q=1,8-4,4 m3/h 1,50 kW H=45,6-97 m 32 Kg
1016LC541	3SV14F015T/D ELP 23/40 RP1/DN25 Q=1,8-4,4 m3/h 1,50 kW H=48,5-104 m 30 Kg
1016LC561	3SV16F015T/D ELP 23/40 RP1/DN25 Q=1,8-4,4 m3/h 1,50 kW H=54,2-118 m 33 Kg
1016LC591	3SV19F022T/D ELP 23/40 RP1/DN25 Q=1,8-4,4 m3/h 2,20 kW H=67,6-142 m 40 Kg
1016LC611	3SV21F022T/D ELP 23/40 RP1/DN25 Q=1,8-4,4 m3/h 2,20 kW H=73,6-157 m 40 Kg
1016LC631	3SV23F022T/D ELP 23/40 RP1/DN25 Q=1,8-4,4 m3/h 2,20 kW H=79,4-171 m 40 Kg
1016LC651	3SV25F022T/D ELP 23/40 RP1/DN25 Q=1,8-4,4 m3/h 2,20 kW H=84,8-179 m 42 Kg
1016LC671	3SV27F030T/D ELP 23/40 RP1/DN25 Q=1,8-4,4 m3/h 3,00 kW H=94,4-202 m 45 Kg
1016LC691	3SV29F030T/D ELP 23/40 RP1/DN25 Q=1,8-4,4 m3/h 3,00 kW H=100-216 m 52 Kg
1016LC711	3SV31F030T/D ELP 23/40 RP1/DN25 Q=1,8-4,4 m3/h 3,00 kW H=106-230 m 49 Kg
1016LC731	3SV33F030T/D ELP 23/40 RP1/DN25 Q=1,8-4,4 m3/h 3,00 kW H=111-245 m 52 Kg
1016LC821	5SV05F007T/D ELP 23/40 RP1¼/DN32 Q= 2,7-8,5 m3/h 0,75 kW H= 17,1-38 m 23 Kg
1016LC831	5SV06F011T/D ELP 23/40 RP1¼/DN32 Q= 2,7-8,5 m3/h 1,10 kW H= 20,3-45 m 27 Kg
1016LC841	5SV07F011T/D ELP 23/40 RP1¼/DN32 Q= 2,7-8,5 m3/h 1,10 kW H= 23,1-53 m 27 Kg
1016LC851	5SV08F011T/D ELP 23/40 RP1¼/DN32 Q= 2,7-8,5 m3/h 1,10 kW H= 25,8-60 m 29 Kg
1016LC861	5SV09F015T/D ELP 23/40 RP1¼/DN32 Q= 2,7-8,5 m3/h 1,50 kW H= 30,2-68 m 30 Kg
1016LC871	5SV10F015T/D ELP 23/40 RP1¼/DN32 Q= 2,7-8,5 m3/h 1,50 kW H= 33-75 m 30 Kg
1016LC881	5SV11F015T/D ELP 23/40 RP1¼/DN32 Q= 2,7-8,5 m3/h 1,50 kW H= 35,6-83 m 30 Kg
1016LC891	5SV12F022T/D ELP 23/40 RP1¼/DN32 Q= 2,7-8,5 m3/h 2,20 kW H= 40,5-91 m 39 Kg
1016LC901	5SV13F022T/D ELP 23/40 RP1¼/DN32 Q= 2,7-8,5 m3/h 2,20 kW H= 43,5-98 m 38 Kg
1016LC911	5SV14F022T/D ELP 23/40 RP1¼/DN32 Q= 2,7-8,5 m3/h 2,20 kW H= 46,3-106 m 38 Kg
1016LC921	5SV15F022T/D ELP 23/40 RP1¼/DN32 Q= 2,7-8,5 m3/h 2,20 kW H= 49,1-113 m 38 Kg
1016LC931	5SV16F022T/D ELP 23/40 RP1¼/DN32 Q= 2,7-8,5 m3/h 2,20 kW H= 51,8-120 m 38 Kg
1016LC951	5SV18F030T/D ELP 23/40 RP1¼/DN32 Q= 2,7-8,5 m3/h 3,00 kW H= 59,5-136 m 45 Kg
1016LC981	5SV21F030T/D ELP 23/40 RP1¼/DN32 Q= 2,7-8,5 m3/h 3,00 kW H= 67,6-158 m 43 Kg
1016LD001	5SV23F040T/D ELP 40/69 RP1¼/DN32 Q= 2,7-8,5 m3/h 4,00 kW H= 78,2-174 m 60 Kg
1016LD021	5SV25F040T/D ELP 40/69 RP1¼/DN32 Q= 2,7-8,5 m3/h 4,00 kW H= 84,1-189 m 62 Kg
1016LD051	5SV28F040T/D ELP 40/69 RP1¼/DN32 Q= 2,7-8,5 m3/h 4,00 kW H= 92,7-212 m 60 Kg
1016LD071	5SV30F055T/D ELP 40/69 RP1¼/DN32 Q= 2,7-8,5 m3/h 5,50 kW H= 101-227 m 85 Kg
1016LD101	5SV33F055T/D ELP 40/69 RP1¼/DN32 Q= 2,7-8,5 m3/h 5,50 kW H= 110-249 m 84 Kg
1016LD151	10SV01F007T/D ELP 23/40 RP1½/DN40 Q= 5-14 m3/h 0,75 kW H= 4,3-12 m 28 Kg
1016LD161	10SV02F007T/D ELP 23/40 RP1½/DN40 Q= 5-14 m3/h 0,75 kW H= 10-24 m 31 Kg
1016LD171	10SV03F011T/D ELP 23/40 RP1½/DN40 Q= 5-14 m3/h 1,10 kW H= 16-36 m 32 Kg
1016LD181	10SV04F015T/D ELP 23/40 RP1½/DN40 Q= 5-14 m3/h 1,50 kW H= 21,7-48 m 36 Kg
1016LD191	10SV05F022T/D ELP 23/40 RP1½/DN40 Q= 5-14 m3/h 2,20 kW H= 29-60 m 42 Kg
1016LD201	10SV06F022T/D ELP 23/40 RP1½/DN40 Q= 5-14 m3/h 2,20 kW H= 33,9-72 m 45 Kg
1016LD211	10SV07F030T/D ELP 23/40 RP1½/DN40 Q= 5-14 m3/h 3,00 kW H= 39,8-84 m 50 Kg
1016LD221	10SV08F030T/D ELP 23/40 RP1½/DN40 Q= 5-14 m3/h 3,00 kW H= 44,5-95 m 47 Kg

Tutti i prezzi sono in Euro (IVA esclusa).Opzioni e prezzi possono essere soggetti a modifiche senza obbligo di preavviso. Nessun diritto potrà essere rivendicato in base al presente listino prezzi delle opzioni.

Celtis Water Srl SP33 Km 0,230 Loc.Bettolino Nord, I-25030 Brandico (Bs) -Italy-Tel +39 030 2056433 Fax +39 030 2053465 e-mail: info@celtis-water.com

1016LD231	10SV09F040T/D ELP 40/69 RP1½/DN40 Q= 5-14 m3/h 4,00 kW H= 52,1-106 m 55 Kg
1016LD241	10SV10F040T/D ELP 40/69 RP1½/DN40 Q= 5-14 m3/h 4,00 kW H= 57,2-118 m 56 Kg
1016LD251	10SV11F040T/D ELP 40/69 RP1½/DN40 Q= 5-14 m3/h 4,00 kW H= 62,1-130 m 56 Kg
1016LD271	10SV13F055T/D ELP 40/69 RP1½/DN40 Q= 5-14 m3/h 5,50 kW H= 74,3-156 m 85 Kg
1016LD291	10SV15F055T/D ELP 40/69 RP1½/DN40 Q= 5-14 m3/h 5,50 kW H= 83,9-180 m 91 Kg
1016LD311	10SV17F075T/D ELP 40/69 RP1½/DN40 Q= 5-14 m3/h 7,50 kW H= 98,8-205 m 109 Kg
1016LD321	10SV18F075T/D ELP 40/69 RP1½/DN40 Q= 5-14 m3/h 7,50 kW H= 104-217 m 107 Kg
1016LD341	10SV20F075T/D ELP 40/69 RP1½/DN40 Q= 5-14 m3/h 7,50 kW H= 114-241 m 110 Kg
1016LD351	10SV21F110T/D ELP 40/69 RP1½/DN40 Q= 5-14 m3/h 11,00 kW H= 128-254 m 166 Kg
1016LD401	15SV01F011T/D ELP 23/40 RP2/DN50 Q= 8-24 m3/h 1,10 kW H= 5,1-14 m 33 Kg
1016LD411	15SV02F022T/D ELP 23/40 RP2/DN50 Q= 8-24 m3/h 2,20 kW H= 13,1-29 m 39 Kg
1016LD421	15SV03F030T/D ELP 23/40 RP2/DN50 Q= 8-24 m3/h 3,00 kW H= 20,1-43 m 45 Kg
1016LD431	15SV04F040T/D ELP 40/69 RP2/DN50 Q= 8-24 m3/h 4,00 kW H= 28,7-58 m 51 Kg
1016LD441	15SV05F040T/D ELP 40/69 RP2/DN50 Q= 8-24 m3/h 4,00 kW H= 34,9-73 m 53 Kg
1016LD451	15SV06F055T/D ELP 40/69 RP2/DN50 Q= 8-24 m3/h 5,50 kW H= 50,5-102 m 81 Kg
1016LD461	15SV07F055T/D ELP 40/69 RP2/DN50 Q= 8-24 m3/h 5,50 kW H= 44,2-88 m 80 Kg
1016LD471	15SV08F075T/D ELP 40/69 RP2/DN50 Q= 8-24 m3/h 7,50 kW H= 60,6-117 m 109 Kg
1016LD481	15SV09F075T/D ELP 40/69 RP2/DN50 Q= 8-24 m3/h 7,50 kW H= 67,4-132 m 107 Kg
1016LD491	15SV10F110T/D ELP 40/69 RP2/DN50 Q= 8-24 m3/h 11,00 kW H= 77,5-148 m 135 Kg
1016LD501	15SV11F110T/D ELP 40/69 RP2/DN50 Q= 8-24 m3/h 11,00 kW H= 84,7-1628 m 126 Kg
1016LD521	15SV13F110T/D ELP 40/69 RP2/DN50 Q= 8-24 m3/h 11,00 kW H= 98,6-191 m 130 Kg
1016LD541	15SV15F150T/D ELP 40/69 RP2/DN50 Q= 8-24 m3/h 15,00 kW H= 119-222 m 200 Kg
1016LD561	15SV17F150T/D ELP 40/69 RP2/DN50 Q= 8-24 m3/h 15,00 kW H= 134-252 m 200 Kg
1016LD611	22SV01F011T/D ELP 23/40 RP2/DN50 Q= 14-27,6 m3/h 1,10 kW H= 4,7-15 m 31 Kg
1016LD621	22SV02F022T/D ELP 23/40 RP2/DN50 Q= 14-27,6 m3/h 2,20 kW H= 13,8-30 m 40 Kg
1016LD631	22SV03F030T/D ELP 23/40 RP2/DN50 Q= 14-27,6 m3/h 3,00 kW H= 20,2-45 m 45 Kg
1016LD641	22SV04F040T/D ELP 40/69 RP2/DN50 Q= 14-27,6 m3/h 4,00 kW H= 27,7-61 m 53 Kg
1016LD651	22SV05F055T/D ELP 40/69 RP2/DN50 Q= 14-27,6 m3/h 5,50 kW H= 34,7-76 m 82 Kg
1016LD661	22SV06F075T/D ELP 40/69 RP2/DN50 Q= 14-27,6 m3/h 7,50 kW H= 49,1-93 m 101 Kg
1016LD671	22SV07F075T/D ELP 40/69 RP2/DN50 Q= 14-27,6 m3/h 7,50 kW H= 56,5-108 m 101 Kg
1016LD681	22SV08F110T/D ELP 40/69 RP2/DN50 Q= 14-27,6 m3/h 11,00 kW H= 66,9-125 m 119 Kg
1016LD691	22SV09F110T/D ELP 40/69 RP2/DN50 Q= 14-27,6 m3/h 11,00 kW H= 74,6-140 m 122 Kg
1016LD701	22SV10F110T/D ELP 40/69 RP2/DN50 Q= 14-27,6 m3/h 11,00 kW H= 82,3-155 m 122 Kg
1016LD721	22SV12F150T/D ELP 40/69 RP2/DN50 Q= 14-27,6 m3/h 15,00 kW H= 101-186 m 200 Kg
1016LD741	22SV14F150T/D ELP 40/69 RP2/DN50 Q= 14-27,6 m3/h 15,00 kW H= 116-217 m 192 Kg
1016LD771	22SV17F185T/D ELP 40/69 RP2/DN50 Q= 14-27,6 m3/h 18,50 kW H= 142-264 m 200 Kg

Tutti i prezzi sono in Euro (IVA esclusa).Opzioni e prezzi possono essere soggetti a modifiche senza obbligo di preavviso. Nessun diritto potrà essere rivendicato in base al presente listino prezzi delle opzioni.

Celtis Water Srl SP33 Km 0,230 Loc.Bettolino Nord, I-25030 Brandico (Bs) -Italy-Tel +39 030 2056433 Fax +39 030 2053465 e-mail: info@celtis-water.com

LOWARA SVH F2

LOWARA SVH F2 - Elettropompe centrifughe multistadio verticali in acciaio inox con Inverter(Monofase) - PREZZI SU RICHIESTA

Le nuove pompe e-SV garantiscono massimi livelli di efficienza grazie alla combinazione di un impianto idraulico di progettazione e di un motore ad alta efficienza (IE3). Dati caratteristici : Portata fino a 160 m3/h Prevalenza fino a 330 m Alimentazione trifase e monofase 50 e 60 Hz Potenza motori standard da 0,37 kW a 55 kW Pressione max d'esercizio: PN25-40 per taglie 1-22SV; PN16, PN25, PN40 per taglie 33-125 Temperatura del liquido pompato da -30°C a +120°C versione standard -Protezione IP55 Classe di isolamento F Abbinamento (su pompe e gruppi di pressione) con Hydrovar® e altri dispositivi a frequenza variabile; versione Smart con motore a magneti permanenti IE5 con drive integrato

Vantaggi. La serie di pompe e-SV vanta 11 modelli e può essere appositamente configurata per una gamma più ampia di applicazioni. Questa linea è intercambiabile con la serie SSV di Lowara di pompe multistadio verticali, per una maggiore flessibilità nel soddisfare i vari requisiti di pompaggio. Inoltre, cinque stabilimenti di produzione della serie e-SV dislocati in tutto il mondo, garantiscono lead time più brevi e un servizio assistenza più rapido. Applicazioni. Approvvigionamento idrico e pressurizzazione Depurazione e trattamento acqua Industria leggera Irrigazione e agricoltura Riscaldamento, ventilazione e condizionamento dell'aria

Codice:	Descrizione:
102830231	1SVH08F005T/2 RP1/DN25 Q=0,7-2,4 m3/h 0,55 kW H= 22,4-48 m 27 Kg
102830261	1SVH09F005T/2 RP1/DN25 Q=0,7-2,4 m3/h 0,55 kW H= 24,6-54 m 28 Kg
102830291	1SVH10F005T/2 RP1/DN25 Q=0,7-2,4 m3/h 0,55 kW H= 26,6-59 m 32 Kg
102830321	1SVH11F005T/2 RP1/DN25 Q=0,7-2,4 m3/h 0,55 kW H= 28,5-65 m 30 Kg
102830351	1SVH12F007T/2 RP1/DN25 Q=0,7-2,4 m3/h 0,75 kW H= 35,7-73,1 m 32 Kg
102830381	1SVH13F007T/2 RP1/DN25 Q=0,7-2,4 m3/h 0,75 kW H= 38,2-79 m 77 Kg
102830441	1SVH15F007T/2 RP1/DN25 Q=0,7-2,4 m3/h 0,75 kW H= 43,1-91 m 25 Kg
102830501	1SVH17F011T/2 RP1/DN25 Q=0,7-2,4 m3/h 1,10 kW H= 51,2-105 m 32 Kg
102830561	1SVH19F011T/2 RP1/DN25 Q=0,7-2,4 m3/h 1,10 kW H= 56,3-117 m - Kg
102830651	1SVH22F011T/2 RP1/DN25 Q=0,7-2,4 m3/h 1,10 kW H= 63,5-135 m 37 Kg
102830741	1SVH25F015T/2 RP1/DN25 Q=0,7-2,4 m3/h 1,50 kW H= 72,7-153 m 43 Kg
102831251	3SVH05F005T/2 RP1/DN25 Q=1,8-4,4 m3/h 0,55 kW H= 16,2-36 m 28 Kg
102831281	3SVH06F005T/2 RP1/DN25 Q=0,7-2,4 m3/h 0,55 kW H= 18,5-43 m 26 Kg
102831311	3SVH07F007T/2 RP1/DN25 Q=0,7-2,4 m3/h 0,75 kW H= 24,6-52 m 31 Kg
102831341	3SVH08F007T/2 RP1/DN25 Q=0,7-2,4 m3/h 0,75 kW H= 27,5-59m 32 Kg
102831371	3SVH09F011T/2 RP1/DN25 Q=0,7-2,4 m3/h 1,10 kW H= 31,6-67m 32 Kg
102831401	3SVH10F011T/2 RP1/DN25 Q=0,7-2,4 m3/h 1,10 kW H=34,5-74m 36 Kg
102831431	3SVH11F011T/2 RP1/DN25 Q=0,7-2,4 m3/h 1,10 kW H= 37,4-81 m 35 Kg
102831461	3SVH12F011T/2 RP1/DN25 Q=0,7-2,4 m3/h 1,10 kW H= 40,1-88 -m 35 Kg
102831491	3SVH13F015T/2 RP1/DN25 Q=0,7-2,4 m3/h 1,50 kW H= 45,6-97 m 42 Kg
102831521	3SVH14F015T/2 RP1/DN25 Q=0,7-2,4 m3/h 1,50 kW H= 48,5-104 m 33 Kg
102831581	3SVH16F015T/2 RP1/DN25 Q=0,7-2,4 m3/h 1,50 kW H=54,2-118 m 40 Kg
102832181	5SVH03F005T/2 RP1¼/DN32 Q= 2,7-8,5 m3/h 0,55 kW H= 10,3-23 m 26 Kg
102832211	5SVH04F005T/2 RP1¼/DN32 Q= 2,7-8,5 m3/h 0,55 kW H= 12,2-30 m 23 Kg
102832241	5SVH05F007T/2 RP1¼/DN32 Q= 2,7-8,5 m3/h 0,75 kW H= 17,1-38 m 31 Kg
102832271	5SVH06F011T/2 RP1¼/DN32 Q= 2,7-8,5 m3/h 1,10 kW H=20,3-45 m 36 Kg

Tutti i prezzi sono in Euro (IVA esclusa).Opzioni e prezzi possono essere soggetti a modifiche senza obbligo di preavviso. Nessun diritto potrà essere rivendicato in base al presente listino prezzi delle opzioni.

Celtis Water Srl SP33 Km 0,230 Loc.Bettolino Nord, I-25030 Brandico (Bs) -Italy-Tel +39 030 2056433 Fax +39 030 2053465 e-mail: info@celtis-water.com

102832301	5SVH07F011T/2 RP1¼/DN32 Q= 2,7-8,5 m3/h 1,10 kW H= 23,1-53 m 32 Kg
102832331	5SVH08F011T/2 RP1¼/DN32 Q= 2,7-8,5 m3/h 1,10 kW H=25,8-60 m 34 Kg
102832361	5SVH09F015T/2 RP1¼/DN32 Q= 2,7-8,5 m3/h 1,50 kW H= 30,2-68 m 40 Kg
102832391	5SVH10F015T/2 RP1¼/DN32 Q= 2,7-8,5 m3/h 1,50 kW H=33-75 m 38 Kg
102832421	5SVH11F015T/2 RP1¼/DN32 Q= 2,7-8,5 m3/h 1,50 kW H= 35,6-83 m 40 Kg
102832541	5SVH15F022T/2 RP1¼/DN32 Q= 2,7-8,5 m3/h 2,20 kW H= 49,1-113 m 49 Kg
102832571	5SVH16F022T/2 RP1¼/DN32 Q= 2,7-8,5 m3/h 2,20 kW H= 51,8-120 m 50 Kg
102833061	10SVH01F007T/2 RP1½/DN40 Q= 5-14 m3/h 0,75 kW H= 4,3-12 m 39 Kg
102833091	10SVH02F007T/2 RP1½/DN40 Q= 5-14 m3/h 0,75 kW H= 10-24 m 45 Kg
102833121	10SVH03F011T/2 RP1½/DN40 Q= 5-14 m3/h 1,10 kW H= 16-36 m 39 Kg
102833151	10SVH04F015T/2 RP1½/DN40 Q= 5-14 m3/h 1,50 kW H= 21,7-48 m 42 Kg
102833181	10SVH05F022T/2 RP1½/DN40 Q= 5-14 m3/h 2,20 kW H= 29-60 m 48 Kg
102833211	10SVH06F022T/2 RP1½/DN40 Q= 5-14 m3/h 2,20 kW H= 33,9-72 m 49 Kg
102833591	15SVH01F011T/2 RP2/DN50 Q= 8-24 m3/h 1,10 kW H= 5,1-14 m 40 Kg
102833941	22SVH01F011T/2 RP2/DN50 Q= 14-27,6 m3/h 1,10 kW H= 4,7-15 m 40 Kg

LOWARA SVH F4

LOWARA SVH F4 - Elettropompe centrifughe multistadio verticali in acciaio inox con Inverter (Trifase) - PREZZI SU RICHIESTA

Le nuove pompe e-SV garantiscono massimi livelli di efficienza grazie alla combinazione di un impianto idraulico di progettazione e di un motore ad alta efficienza (IE3). Dati caratteristici : Portata fino a 160 m3/h Prevalenza fino a 330 m Alimentazione trifase e monofase 50 e 60 Hz Potenza motori standard da 0,37 kW a 55 kW
Pressione max d'esercizio: PN25-40 per taglie 1-22SV; PN16, PN25, PN40 per taglie 33-125 Temperatura del liquido pompato da -30°C a +120°C versione standard -Protezione IP55 Classe di isolamento F Abbinamento (su pompe e gruppi di pressione) con Hydrovar® e altri dispositivi a frequenza variabile; versione Smart con motore a magneti permanenti IE5 con drive integrato

Vantaggi. La serie di pompe e-SV vanta 11 modelli e può essere appositamente configurata per una gamma più ampia di applicazioni. Questa linea è intercambiabile con la serie SSV di Lowara di pompe multistadio verticali, per una maggiore flessibilità nel soddisfare i vari requisiti di pompaggio. Inoltre, cinque stabilimenti di produzione della serie e-SV dislocati in tutto il mondo, garantiscono lead time più brevi e un servizio assistenza più rapido. Applicazioni. Approvvigionamento idrico e pressurizzazione Depurazione e trattamento acqua Industria leggera Irrigazione e agricoltura Riscaldamento, ventilazione e condizionamento dell'aria

Codice:	Descrizione:
102830221	1SVH08F005T/4 RP1/DN25 Q=0,7-2,4 m3/h 0,55 kW H= 22,4-48 m 28 Kg
102830251	1SVH09F005T/4 RP1/DN25 Q=0,7-2,4 m3/h 0,55 kW H= 24,6-54 m 31 Kg
102830281	1SVH10F005T/4 RP1/DN25 Q=0,7-2,4 m3/h 0,55 kW H= 26,6-59 m 29 Kg
102830311	1SVH11F005T/4 RP1/DN25 Q=0,7-2,4 m3/h 0,55 kW H= 28,5-65 m 29 Kg
102830341	1SVH12F007T/4 RP1/DN25 Q=0,7-2,4 m3/h 0,75 kW H= 35,7-73,1 m 45 Kg
102830371	1SVH13F007T/4 RP1/DN25 Q=0,7-2,4 m3/h 0,75 kW H= 38,2-79 m 77 Kg
102830431	1SVH15F007T/4 RP1/DN25 Q=0,7-2,4 m3/h 0,75 kW H= 43,1-91 m 35 Kg
102830491	1SVH17F011T/4 RP1/DN25 Q=0,7-2,4 m3/h 1,10 kW H= 51,2-105 m 32 Kg
102830551	1SVH19F011T/4 RP1/DN25 Q=0,7-2,4 m3/h 1,10 kW H= 56,3-117 m 41 Kg
102830641	1SVH22F011T/4 RP1/DN25 Q=0,7-2,4 m3/h 1,10 kW H= 63,5-135 m 37 Kg
102830731	1SVH25F015T/4 RP1/DN25 Q=0,7-2,4 m3/h 1,50 kW H= 72,7-153 m 42 Kg

Tutti i prezzi sono in Euro (IVA esclusa).Opzioni e prezzi possono essere soggetti a modifiche senza obbligo di preavviso. Nessun diritto potrà essere rivendicato in base al presente listino prezzi delle opzioni.

Celtis Water Srl SP33 Km 0,230 Loc.Bettolino Nord, I-25030 Brandico (Bs) -Italy-Tel +39 030 2056433 Fax +39 030 2053465 e-mail: info@celtis-water.com

102830791	1SVH27F015T/4 RP1/DN25 Q=0,7-2,4 m3/h 1,50 kW H= 77,5-164 m - Kg
102830881	1SVH30F015T/4 RP1/DN25 Q=0,7-2,4 m3/h 1,50 kW H= 83,9-182 m - Kg
102830941	1SVH32F022T/4 RP1/DN25 Q=0,7-2,4 m3/h 2,20 kW H= 96,3-197 m - Kg
102831001	1SVH34F022T/4 RP1/DN25 Q=0,7-2,4 m3/h 2,20 kW H= 101-209 m 60 Kg
102831091	1SVH37F022T/4 RP1/DN25 Q=0,7-2,4 m3/h 2,20 kW H= 109-226 m 64 Kg
102831241	3SVH05F005T/4 RP1/DN25 Q=1,8-4,4 m3/h 0,55 kW H= 16,2-36 m 32 Kg
102831271	3SVH06F005T/4 RP1/DN25 Q=1,8-4,4 m3/h 0,55 kW H= 18,5-43 m 26 Kg
102831301	3SVH07F007T/4 RP1/DN25 Q=1,8-4,4 m3/h 0,75 kW H= 24,6-52 m 31 Kg
102831331	3SVH08F007T/4 RP1/DN25 Q=1,8-4,4 m3/h 0,75 kW H= 27,5-59 m 31 Kg
102831361	3SVH09F011T/4 RP1/DN25 Q=1,8-4,4 m3/h 1,10 kW H= 31,6-67 m 33 Kg
102831391	3SVH10F011T/4 RP1/DN25 Q=1,8-4,4 m3/h 1,10 kW H= 34,5-74 m 30 Kg
102831421	3SVH11F011T/4 RP1/DN25 Q=1,8-4,4 m3/h 1,10 kW H= 37,4-81 m 35 Kg
102831451	3SVH12F011T/4 RP1/DN25 Q=1,8-4,4 m3/h 1,10 kW H= 40,1-88 m 35 Kg
102831481	3SVH13F015T/4 RP1/DN25 Q=1,8-4,4 m3/h 1,50 kW H= 45,6-97 m 42 Kg
102831511	3SVH14F015T/4 RP1/DN25 Q=1,8-4,4 m3/h 1,50 kW H= 48,5-104 m 41 Kg
102831571	3SVH16F015T/4 RP1/DN25 Q=1,8-4,4 m3/h 1,50 kW H= 54,2-118 m 40 Kg
102831661	3SVH19F022T/4 RP1/DN25 Q=1,8-4,4 m3/h 2,20 kW H= 67,6-142 m 51 Kg
102831721	3SVH21F022T/4 RP1/DN25 Q=1,8-4,4 m3/h 2,20 kW H= 73,6-157 m 58 Kg
102831781	3SVH23F022T/4 RP1/DN25 Q=1,8-4,4 m3/h 2,20 kW H= 79,4-171 m 60 Kg
102831841	3SVH25F022T/4 RP1/DN25 Q=1,8-4,4 m3/h 2,20 kW H= 84,8-186 m 60 Kg
102831901	3SVH27F030T/4 RP1/DN25 Q=1,8-4,4 m3/h 3,00 kW H= 94,4-202 m 64 Kg
102831961	3SVH29F030T/4 RP1/DN25 Q=1,8-4,4 m3/h 3,00 kW H= 100-216 m 30 Kg
102832021	3SVH31F030T/4 RP1/DN25 Q=1,8-4,4 m3/h 3,00 kW H= 106-230 m 33 Kg
102832081	3SVH33F030T/4 RP1/DN25 Q=1,8-4,4 m3/h 3,00 kW H= 111-245 m 75 Kg
102832171	5SVH03F005T/4 RP1¼/DN32 Q= 2,7-8,5 m3/h 0,55 kW H= 10,3-23 m 26 Kg
102832201	5SVH04F005T/4 RP1¼/DN32 Q= 2,7-8,5 m3/h 0,55 kW H= 12,2-30 m 27 Kg
102832231	5SVH05F007T/4 RP1¼/DN32 Q= 2,7-8,5 m3/h 0,75 kW H= 17,1-38 m 28 Kg
102832261	5SVH06F011T/4 RP1¼/DN32 Q= 2,7-8,5 m3/h 1,10 kW H= 20,3-45 m 39 Kg
102832291	5SVH07F011T/4 RP1¼/DN32 Q= 2,7-8,5 m3/h 1,10 kW H=23,1-53 m 33 Kg
102832321	5SVH08F011T/4 RP1¼/DN32 Q= 2,7-8,5 m3/h 1,10 kW H= 25,8-60 m 35 Kg
102832351	5SVH09F015T/4 RP1¼/DN32 Q= 2,7-8,5 m3/h 1,50 kW H= 30,2-68 m 40 Kg
102832381	5SVH10F015T/4 RP1¼/DN32 Q= 2,7-8,5 m3/h 1,50 kW H= 33-75 m 39 Kg
102832411	5SVH11F015T/4 RP1¼/DN32 Q= 2,7-8,5 m3/h 1,50 kW H= 35,6-85 m 40 Kg
102832441	5SVH12F022T/4 RP1¼/DN32 Q= 2,7-8,5 m3/h 2,20 kW H= 40,5-91 m 47 Kg
102832471	5SVH13F022T/4 RP1¼/DN32 Q= 2,7-8,5 m3/h 2,20 kW H= 43,5-98 m 44 Kg
102832501	5SVH14F022T/4 RP1¼/DN32 Q= 2,7-8,5 m3/h 2,20 kW H= 46,3-106 m 50 Kg
102832531	5SVH15F022T/4 RP1¼/DN32 Q= 2,7-8,5 m3/h 2,20 kW H= 49,1-113 m 50 Kg
102832561	5SVH16F022T/4 RP1¼/DN32 Q= 2,7-8,5 m3/h 2,20 kW H= 51,8-120 m 50 Kg
102832621	5SVH18F030T/4 RP1¼/DN32 Q= 2,7-8,5 m3/h 3,00 kW H= 59,5-136 m 52 Kg
102832711	5SVH21F030T/4 RP1¼/DN32 Q= 2,7-8,5 m3/h 3,00 kW H= 67,6-158 m 63 Kg
102832771	5SVH23F040T/4 RP1¼/DN32 Q= 2,7-8,5 m3/h 4,00 kW H= 78,2-174 m 74 Kg
102832831	5SVH25F040T/4 RP1¼/DN32 Q= 2,7-8,5 m3/h 4,00 kW H= 84,1-189 m 68 Kg
102832921	5SVH28F040T/4 RP1¼/DN32 Q= 2,7-8,5 m3/h 4,00 kW H= 92,7-212 m 71 Kg
102832971	5SVH30F055T/4 RP1¼/DN32 Q= 2,7-8,5 m3/h 5,50 kW H= 101-227 m 125 Kg
102833031	5SVH33F055T/4 RP1¼/DN32 Q= 2,7-8,5 m3/h 5,50 kW H= 110-249 m 121 Kg
102833051	10SVH01F007T/4 RP1½/DN40 Q= 5-14 m3/h 0,75 kW H=4,3-12 m 39 Kg
102833081	10SVH02F007T/4 RP1½/DN40 Q= 5-14 m3/h 0,75 kW H= 10-24 m 39 Kg
102833111	10SVH03F011T/4 RP1½/DN40 Q= 5-14 m3/h 1,10 kW H= 16-36 m 39 Kg

Celtis Water Srl SP33 Km 0,230 Loc.Bettolino Nord, I-25030 Brandico (Bs) -Italy-Tel +39 030 2056433 Fax +39 030 2053465 e-mail: info@celtis-water.com

102833141	10SVH04F015T/4 RP1½/DN40 Q= 5-14 m3/h 1,50 kW H= 21,7-48 m 42 Kg
102833171	10SVH05F022T/4 RP1½/DN40 Q= 5-14 m3/h 2,20 kW H= 29-60 m 50 Kg
102833201	10SVH06F022T/4 RP1½/DN40 Q= 5-14 m3/h 2,20 kW H= 33,9-72 m 50 Kg
102833231	10SVH07F030T/4 RP1½/DN40 Q= 5-14 m3/h 3,00 kW H= 39,8-84 m 53 Kg
102833261	10SVH08F030T/4 RP1½/DN40 Q= 5-14 m3/h 3,00 kW H= 44,5-95 m 63 Kg
102833291	10SVH09F040T/4 RP1½/DN40 Q= 5-14 m3/h 4,00 kW H= 52,1-106 m 68 Kg
102833321	10SVH10F040T/4 RP1½/DN40 Q= 5-14 m3/h 4,00 kW H= 57,2-118 m 66 Kg
102833351	10SVH11F040T/4 RP1½/DN40 Q= 5-14 m3/h 4,00 kW H= 62,1-130 m 69 Kg
102833401	10SVH13F055T/4 RP1½/DN40 Q= 5-14 m3/h 5,50 kW H= 74,3-156 m 104 Kg
102833441	10SVH15F055T/4 RP1½/DN40 Q= 5-14 m3/h 5,50 kW H= 83,9-180 m 96 Kg
102833481	10SVH17F075T/4 RP1½/DN40 Q= 5-14 m3/h 7,50 kW H= 98,8-205 m 148 Kg
102833501	10SVH18F075T/4 RP1½/DN40 Q= 5-14 m3/h 7,50 kW H= 104-217 m 171 Kg
102833541	10SVH20F075T/4 RP1½/DN40 Q= 5-14 m3/h 7,50 kW H= 114-241 m 150 Kg
102833561	10SVH21F110T/4 RP1½/DN40 Q= 5-14 m3/h 11,00 kW H= 128-254 m 186 Kg
102833581	15SVH01F011T/4 RP2/DN50 Q= 8-24 m3/h 1,10 kW H= 5,1-14 m 39 Kg
102833611	15SVH02F022T/4 RP2/DN50 Q= 8-24 m3/h 2,20 kW H= 13,1-29 m 45 Kg
102833641	15SVH03F030T/4 RP2/DN50 Q= 8-24 m3/h 3,00 kW H= 20,1-43 m 57 Kg
102833671	15SVH04F040T/4 RP2/DN50 Q= 8-24 m3/h 4,00 kW H= 28,7-58 m 60 Kg
102833701	15SVH05F040T/4 RP2/DN50 Q= 8-24 m3/h 4,00 kW H= 34,9-73 m 65 Kg
102833731	15SVH06F055T/4 RP2/DN50 Q= 8-24 m3/h 5,50 kW H= 44,2-88 m 93 Kg
102833751	15SVH07F055T/4 RP2/DN50 Q= 8-24 m3/h 5,50 kW H= 50,5-102 m 102 Kg
102833771	15SVH08F075T/4 RP2/DN50 Q= 8-24 m3/h 7,50 kW H= 60,6-117 m 157 Kg
102833791	15SVH09F075T/4 RP2/DN50 Q= 8-24 m3/h 7,50 kW H= 67,4-132 m 156 Kg
102833811	15SVH10F110T/4 RP2/DN50 Q= 8-24 m3/h 11,00 kW H= 77,5-148 m 174 Kg
102833831	15SVH11F110T/4 RP2/DN50 Q= 8-24 m3/h 11,00 kW H= 84,7-162 m 176 Kg
102833871	15SVH13F110T/4 RP2/DN50 Q= 8-24 m3/h 11,00 kW H= 98,6-191 m 187 Kg
102833901	15SVH15F150T/4 RP2/DN50 Q= 8-24 m3/h 15,00 kW H= 119-222 m 220 Kg
102833921	15SVH17F150T/4 RP2/DN50 Q= 8-24 m3/h 15,00 kW H= 134-252 m 222 Kg
102833931	22SVH01F011T/4 RP2/DN50 Q= 14-27,6 m3/h 1,10 kW H= 4,7-15 m 40 Kg
102833961	22SVH02F022T/4 RP2/DN50 Q= 14-27,6 m3/h 2,20 kW H= 13,8-30 m 49 Kg
102833991	22SVH03F030T/4 RP2/DN50 Q= 14-27,6 m3/h 3,00 kW H= 20,2-45 m 51 Kg
102834021	22SVH04F040T/4 RP2/DN50 Q= 14-27,6 m3/h 4,00 kW H= 27,7-61 m 59 Kg
102834051	22SVH05F055T/4 RP2/DN50 Q= 14-27,6 m3/h 5,50 kW H= 34,7-76 m 95 Kg
102834071	22SVH06F075T/4 RP2/DN50 Q= 14-27,6 m3/h 7,50 kW H= 49,1-93 m 110 Kg
102834091	22SVH07F075T/4 RP2/DN50 Q= 14-27,6 m3/h 7,50 kW H= 56,5-108 m 154 Kg
102834111	22SVH08F110T/4 RP2/DN50 Q= 14-27,6 m3/h 11,00 kW H= 66,9-125 m 164 Kg
102834131	22SVH09F110T/4 RP2/DN50 Q= 14-27,6 m3/h 11,00 kW H= 74,6-140 m 154 Kg
102834151	22SVH10F110T/4 RP2/DN50 Q= 14-27,6 m3/h 11,00 kW H= 82,3-155 m 170 Kg
102834181	22SVH12F150T/4 RP2/DN50 Q= 14-27,6 m3/h 15,00 kW H= 101-186 m 215 Kg
102834201	22SVH14F150T/4 RP2/DN50 Q= 14-27,6 m3/h 15,00 kW H= 116-217 m 218 Kg
102834231	22SVH17F185T/4 RP2/DN50 Q= 14-27,6 m3/h 18,50 kW H= 142-264 m 220 Kg

Tutti i prezzi sono in Euro (IVA esclusa).Opzioni e prezzi possono essere soggetti a modifiche senza obbligo di preavviso. Nessun diritto potrà essere rivendicato in base al presente listino prezzi delle opzioni.

Celtis Water Srl SP33 Km 0,230 Loc.Bettolino Nord, I-25030 Brandico (Bs) -Italy-Tel +39 030 2056433 Fax +39 030 2053465 e-mail: info@celtis-water.com

LOWARA HM SM

LOWARA HM SM - Elettropompe centrifughe multistadio orizzontali in acciaio inox (Monofase) - PREZZI SU RICHIESTA

NUOVA serie e-HM: moderna, robusta e gamma più ampia
Il design dell'idraulica combinato con i motori IE3 garantiscono minimi costi di esercizio.
Il nuovo corpo pompa, i cuscinetti di alta qualità e l'uso dell'acciaio inox garantiscono una lunga durata.
L'idraulica e il motore ad alto rendimento, combinati con il nuovo corpo pompa, riducono il rumore al minimo.
E-HM per applicazioni residenziali: approvvigionamento idrico affidabile per tutti i tipi di costruzioni; dalla casa unifamiliare al condominio di 10 piani. La nuova e-HM è disponibile in diverse versioni:

P

Pompa compatta
Impianto On/ off con pressostato e serbatoio a pressione
Impianto a pressione controllata tramite il comando elettronico Genyo
Impianto a pressione costante con pompa a velocità variabile
e-HM per applicazioni industriali: offerta completa per numerose applicazioni quali l'industria del lavaggio e della pulizia, il trattamento delle acque e processi nell'industria agroalimentare.
AISI 304 or 316 Lucidatura elettrolitica e passivazione
Versioni compatte e ad alta efficienza
Opzioni nella scelta delle tenute meccaniche e degli OR
Specifiche : Portata: fino a 29 m³/h Prevalenza: fino a 160 m
Alimentazione: mono e tri-fase 50 e 60 Hz Potenza: da 0,30 kW fino a 5,50 kW Pressione massima: 16 barTemperatura del liquido da -10 °C a 120 °C

Codice:	Descrizione:
104605251	1HM06S05M5HVBE ELP 220-240 50 RP1 Q= 0,7-2,4 m3/h 0,55 kW 16,2-36 m 9 Kg
104605261	1HM07S05M5HVBE ELP 220-240 50 RP1 Q= 0,7-2,4 m3/h 0,55 kW 20,3-42 m 13 Kg
104605271	1HM08S05M5HVBE ELP 220-240 50 RP1 Q= 0,7-2,4 m3/h 0,55 kW 22,6-48 m 13 Kg
104605281	1HM09S05M5HVBE ELP 220-240 50 RP1 Q= 0,7-2,4 m3/h 0,55 kW 24,9-54 m 13 Kg
104605301	1HM11S05M5HVBE ELP 220-240 50 RP1 Q= 0,7-2,4 m3/h 0,55 kW 29-65 m 14 Kg
104605311	1HM12S05M5HVBE ELP 220-240 50 RP1 Q= 0,7-2,4 m3/h 0,55 kW 30,8-71 m 12 Kg
104605331	1HM14S07M5HVBE ELP 220-240 50 RP1 Q= 0,7-2,4 m3/h 0,75 kW 35,3-82 m 16 Kg
104605351	1HM16S07M5HVBE ELP 220-240 50 RP1 Q= 0,7-2,4 m3/h 0,75 kW 38,5-93 m 17 Kg
104605371	1HM18S07M5HQBE ELP 220-240 50 RP1 Q= 0,7-2,4 m3/h 0,75 kW 41,1-104 m 21 Kg
104605391	1HM20S09M5HQBE ELP 220-240 50 RP1 Q= 0,7-2,4 m3/h 0,95 kW 47-117 m 23 Kg
104605411	1HM22S09M5HQBE ELP 220-240 50 RP1 Q= 0,7-2,4 m3/h 0,95 kW 49,5-128 m 24 Kg
104605441	1HM25S11M5HQBE ELP 220-240 50 RP1 Q= 0,7-2,4 m3/h 1,10 kW 61,5-147 m 34 Kg
104605511	3HM03S05M5HVBE ELP 220-240 50 RP1 Q= 1,2-4,4 m3/h 0,50 kW 9,5-22 m 8 Kg
104605521	3HM04S05M5HVBE ELP 220-240 50 RP1 Q= 1,2-4,4 m3/h 0,50 kW 11,8-30 m 9 Kg
104605531	3HM05S05M5HVBE ELP 220-240 50 RP1 Q= 1,2-4,4 m3/h 0,50 kW 13,7-37 m 10 Kg
104605541	3HM06S05M5HVBE ELP 220-240 50 RP1 Q= 1,2-4,4 m3/h 0,50 kW 15,1-44 m 9 Kg
104605551	3HM07S05M5HVBE ELP 220-240 50 RP1 Q= 1,2-4,4 m3/h 0,55 kW 20,1-52 m 13 Kg
104605561	3HM08S07M5HVBE ELP 220-240 50 RP1 Q= 1,2-4,4 m3/h 0,75 kW 22,7-59 m 14 Kg
104605571	3HM09S07M5HVBE ELP 220-240 50 RP1 Q= 1,2-4,4 m3/h 0,75 kW 24,4-66 m 15 Kg
104605581	3HM10S07M5HVBE ELP 220-240 50 RP1 Q= 1,2-4,4 m3/h 0,75 kW 25,8-73 m 14 Kg
104605591	3HM11S09M5HVBE ELP 220-240 50 RP1 Q= 1,2-4,4 m3/h 0,95 kW 29,4-81 m 19 Kg
104605601	3HM12S09M5HVBE ELP 220-240 50 RP1 Q= 1,2-4,4 m3/h 0,95 kW 30,7-88 m 16 Kg
104605611	3HM13S11M5HVBE ELP 220-240 50 RP1 Q= 1,2-4,4 m3/h 1,10 kW 37,2-96 m 20 Kg
104605621	3HM14S11M5HQBE ELP 220-240 50 RP1 Q= 1,2-4,4 m3/h 1,10 kW 39-104 m 20 Kg

Tutti i prezzi sono in Euro (IVA esclusa).Opzioni e prezzi possono essere soggetti a modifiche senza obbligo di preavviso. Nessun diritto potrà essere rivendicato in base al presente listino prezzi delle opzioni.

Celtis Water Srl SP33 Km 0,230 Loc.Bettolino Nord, I-25030 Brandico (Bs) -Italy-Tel +39 030 2056433 Fax +39 030 2053465 e-mail: info@celtis-water.com

104605641	3HM16S15M5HQBE ELP 220-240 50 RP1 Q= 1,2-4,4 m3/h 1,50 kW 48,4-119 m 26 Kg
104605651	3HM17S15M5HQBE ELP 220-240 50 RP1 Q= 1,2-4,4 m3/h 1,50 kW 50,4-126 m 25 Kg
104605671	3HM19S15M5HQBE ELP 220-240 50 RP1 Q= 1,2-4,4 m3/h 1,50 kW 54-141 m 25 Kg
104605691	3HM21S22M5HQBE ELP 220-240 50 RP1 Q= 1,2-4,4 m3/h 2,20 kW 66,5-157 m 39 Kg
104605751	5HM02S05M5HVBE ELP 220-240 50 RP1¼ Q= 2,4-8,5 m3/h 0,50 kW 6,2-15 m 9 Kg
104605761	5HM03S05M5HVBE ELP 220-240 50 RP1¼ Q= 2,4-8,5 m3/h 0,50 kW 8,3-22 m 8 Kg
104605771	5HM04S05M5HVBE ELP 220-240 50 RP1¼ Q= 2,4-8,5 m3/h 0,50 kW 9,7-29 m 9 Kg
104605781	5HM05S07M5HVBE ELP 220-240 50 RP1¼ Q= 2,4-8,5 m3/h 0,75 kW 14,1-37 m 12 Kg
104605791	5HM06S07M5HVBE ELP 220-240 50 RP1¼ Q= 2,4-8,5 m3/h 0,75 kW 15,7-44 m 13 Kg
104605801	5HM07S09M5HVBE ELP 220-240 50 RP1¼ Q= 2,4-8,5 m3/h 0,95 kW 18,4-52 m 14 Kg
104605811	5HM08S09M5HVBE ELP 220-240 50 RP1¼ Q= 2,4-8,5 m3/h 0,95 kW 19,7-59 m 15 Kg
104605821	5HM09S11M5HVBE ELP 220-240 50 RP1¼ Q= 2,4-8,5 m3/h 1,10 kW 24,6-67 m 18 Kg
104605831	5HM10S15M5HVBE ELP 220-240 50 RP1¼ Q= 2,4-8,5 m3/h 1,50 kW 30-75 m 20 Kg
104605841	5HM11S15M5HVBE ELP 220-240 50 RP1¼ Q= 2,4-8,5 m3/h 1,50 kW 32-82 m 25 Kg
104605851	5HM12S15M5HVBE ELP 220-240 50 RP1¼ Q= 2,4-8,5 m3/h 1,50 kW 33,7-89 m 24 Kg
104605861	5HM13S22M5HVBE ELP 220-240 50 RP1¼ Q= 2,4-8,5 m3/h 2,20 kW 40,8-98 m 39 Kg
104605871	5HM14S22M5HQBE ELP 220-240 50 RP1¼ Q= 2,4-8,5 m3/h 2,20 kW 43,2-105 m 38 Kg
104605881	5HM15S22M5HQBE ELP 220-240 50 RP1¼ Q= 2,4-8,5 m3/h 2,20 kW 45,3-112 m 35 Kg
104605901	5HM17S22M5HQBE ELP 220-240 50 RP1¼ Q= 2,4-8,5 m3/h 2,20 kW 49,4-127 m 44 Kg
104606001	10HM02S11M5HVBE ELP 220-240 50 RP1½ Q=5-14 m3/h 1,10 kW 9,6-23 m 17 kg
104606011	10HM03S11M5HVBE ELP 220-240 50 RP1½ Q=5-14 m3/h 1,10 kW 16,1-36 m 18 kg
104606021	10HM04S15M5HVBE ELP 220-240 50 RP1½ Q=5-14 m3/h 1,50 kW 22-48 m 21 kg
104606031	10HM05S22M5HVBE ELP 220-240 50 RP1½ Q=5-14 m3/h 2,20 kW 28,8-60 m 35 kg
104606041	10HM06S22M5HVBE ELP 220-240 50 RP1½ Q=5-14 m3/h 2,20 kW 33,2-72 m 41 kg
104606171	15HM02S15M5HVBE ELP 220-240 50 RP2 Q= 8-24 m3/h 1,50 kW H= 10,5-28 m 21 Kg
104606181	15HM03S22M5HVBE ELP 220-240 50 RP2 Q= 8-24 m3/h 2,20 kW H= 19-43 m 35 Kg
104606281	22HM02S22M5HVBE ELP 220-240 50 RP2 Q= 11-29 m3/h 2,20 kW H= 9,3-30 m 32 Kg

Tutti i prezzi sono in Euro (IVA esclusa).Opzioni e prezzi possono essere soggetti a modifiche senza obbligo di preavviso. Nessun diritto potrà essere rivendicato in base al presente listino prezzi delle opzioni.

Celtis Water Srl SP33 Km 0,230 Loc.Bettolino Nord, I-25030 Brandico (Bs) -Italy-Tel +39 030 2056433 Fax +39 030 2053465 e-mail: info@celtis-water.com

LOWARA HM ST

LOWARA HM ST - Elettropompe centrifughe multistadio orizzontali in acciaio inox (Trifase) - PREZZI SU RICHIESTA

NUOVA serie e-HM: moderna, robusta e gamma più ampia
Il design dell'idraulica combinato con i motori IE3 garantiscono minimi costi di esercizio.
Il nuovo corpo pompa, i cuscinetti di alta qualità e l'uso dell'acciaio inox garantiscono una lunga durata.
L'idraulica e il motore ad alto rendimento, combinati con il nuovo corpo pompa, riducono il rumore al minimo.
E-HM per applicazioni residenziali: approvvigionamento idrico affidabile per tutti i tipi di costruzioni; dalla casa unifamiliare al condominio di 10 piani. La nuova e-HM è disponibile in diverse versioni:

Pompa compatta
Impianto On/ off con pressostato e serbatoio a pressione
Impianto a pressione controllata tramite il comando elettronico Genyo
Impianto a pressione costante con pompa a velocità variabile
e-HM per applicazioni industriali: offerta completa per numerose applicazioni quali l'industria del lavaggio e della pulizia, il trattamento delle acque e processi nell'industria agroalimentare.
AISI 304 or 316 Lucidatura elettrolitica e passivazione
Versioni compatte e ad alta efficienza
Opzioni nella scelta delle tenute meccaniche e degli OR
Specifiche : Portata: fino a 29 m³/h Prevalenza: fino a 160 m
Alimentazione: mono e tri-fase 50 e 60 Hz Potenza: da 0,30 kW fino a 5,50 kW Pressione massima: 16 barTemperatura del liquido da -10 °C a 120 °C

Codice:	Descrizione:
104604011	1HM02S03T5RVBE RP1 ELP 23/40 Q=0,7-2,4 m3/h 0,30 kW H= 6-12 m 7 Kg
104604021	1HM03S03T5RVBE RP1 ELP 23/40 Q=0,7-2,4 m3/h 0,30 kW H= 8,6-18 m 8 Kg
104604031	1HM04S03T5RVBE RP1 ELP 23/40 Q=0,7-2,4 m3/h 0,30 kW H= 10,9-24 m 8 Kg
104604041	1HM05S03T5RVBE RP1 ELP 23/40 Q=0,7-2,4 m3/h 0,30 kW H= 12,8-29 m 9 Kg
104604051	1HM06S03T5RVBE RP1 ELP 23/40 Q=0,7-2,4 m3/h 0,30 kW H= 14,6-35 m 8 Kg
104604061	1HM07S05T5RVBE RP1 ELP 23/40 Q=0,7-2,4 m3/h 0,55 kW H= 20,9-42 m 12 Kg
104604071	1HM08S05T5RVBE RP1 ELP 23/40 Q=0,7-2,4 m3/h 0,55 kW H= 23,4-48 m 13 Kg
104604081	1HM09S05T5RVBE RP1 ELP 23/40 Q=0,7-2,4 m3/h 0,55 kW H= 25,8-54 m 12 Kg
104604101	1HM11S05T5RVBE RP1 ELP 23/40 Q=0,7-2,4 m3/h 0,55 kW H= 30,3-66 m 17 Kg
104604111	1HM12S05T5RVBE RP1 ELP 23/40 Q=0,7-2,4 m3/h 0,55 kW H= 32,4-72 m 13 Kg
104604131	1HM14S07T5RVBE RP1 ELP 23/40 Q=0,7-2,4 m3/h 0,75 kW H= 40,8-85 m 16 Kg
104604151	1HM16S07T5RVBE RP1 ELP 23/40 Q=0,7-2,4 m3/h 0,75 kW H= 45,5-962 m 22 Kg
104604171	1HM18S11T5RQBE RP1 ELP 23/40 Q=0,7-2,4 m3/h 1,10 kW H= 53,7-1092 m 24 Kg
104604191	1HM20S11T5RQBE RP1 ELP 23/40 Q=0,7-2,4 m3/h 1,10 kW H= 58,7-121 m 25 Kg
104604211	1HM22S11T5RQBE RP1 ELP 23/40 Q=0,7-2,4 m3/h 1,10 kW H= 63,6-133 m 26 Kg
104604241	1HM25S15T5RQBE RP1 ELP 23/40 Q=0,7-2,4 m3/h 1,50 kW H= 74-152 m 29 Kg
104604301	3HM02S03T5RVBE RP1 ELP 23/40 Q=1,2-4,4 m3/h 0,30 kW H= 6,4-15 m 8 Kg
104604311	3HM03S03T5RVBE RP1 ELP 23/40 Q=1,2-4,4 m3/h 0,30 kW H= 8,6-22 m 8 Kg
104604321	3HM04S03T5RVBE RP1 ELP 23/40 Q=1,2-4,4 m3/h 0,30 kW H= 10,2-29 m 8 Kg
104604331	3HM05S04T5RVBE RP1 ELP 23/40 Q=1,2-4,4 m3/h 0,40 kW H= 13,5-37 m 8 Kg
104604341	3HM06S05T5RVBE RP1 ELP 23/40 Q=1,2-4,4 m3/h 0,50 kW H= 15,4-44 m 10 Kg
104604351	3HM07S07T5RVBE RP1 ELP 23/40 Q=1,2-4,4 m3/h 0,75 kW H= 23,9-53 m 15 Kg
104604361	3HM08S07T5RVBE RP1 ELP 23/40 Q=1,2-4,4 m3/h 0,75 kW H= 26,7-60 m 16 Kg
104604371	3HM09S11T5RVBE RP1 ELP 23/40 Q=1,2-4,4 m3/h 1,10 kW H= 31,5-68 m 19 Kg

Tutti i prezzi sono in Euro (IVA esclusa).Opzioni e prezzi possono essere soggetti a modifiche senza obbligo di preavviso. Nessun diritto potrà essere rivendicato in base al presente listino prezzi delle opzioni.

Celtis Water Srl SP33 Km 0,230 Loc.Bettolino Nord, I-25030 Brandico (Bs) -Italy-Tel +39 030 2056433 Fax +39 030 2053465 e-mail: info@celtis-water.com

104604381	3HM10S11T5RVBE RP1 ELP 23/40 Q=1,2-4,4 m3/h 1,10 kW H= 34,4-76 m 18 Kg
104604391	3HM11S11T5RVBE RP1 ELP 23/40 Q=1,2-4,4 m3/h 1,10 kW H= 37,3-83 m 18 Kg
104604401	3HM12S11T5RVBE RP1 ELP 23/40 Q=1,2-4,4 m3/h 1,10 kW H= 40,1-91 m 19 Kg
104604411	3HM13S11T5RVBE RP1 ELP 23/40 Q=1,2-4,4 m3/h 1,10 kW H= 42,8-98 m 20 Kg
104604421	3HM14S15T5RQBE RP1 ELP 23/40 Q=1,2-4,4 m3/h 1,50 kW H= 47,8-106m 21 Kg
104604441	3HM16S15T5RQBE RP1 ELP 23/40 Q=1,2-4,4 m3/h 1,10 kW H= 42,8-98 m 25 Kg
104604451	3HM17S15T5RQBE RP1 ELP 23/40 Q=1,2-4,4 m3/h 1,50 kW H= 56,1-128 m 25 Kg
104604471	3HM19S22T5RQBE RP1 ELP 23/40 Q=1,2-4,4 m3/h 2,20 kW H= 65,6-144 m 36 Kg
104604491	3HM21S22T5RQBE RP1 ELP 23/40 Q=1,2-4,4 m3/h 2,20 kW H= 71,5-159 m 38 Kg
104604551	5HM02S03T5RVBE ELP 23/40 RP1¼ Q= 2,4-8,5 m3/h 0,30 kW H= 5,5-15 m 8 Kg
104604561	5HM03S04T5RVBE ELP 23/40 RP1¼ Q= 2,4-8,5 m3/h 0,40 kW H= 8,2-22 m 8 Kg
104604571	5HM04S05T5RVBE ELP 23/40 RP1¼ Q= 2,4-8,5 m3/h 0,50 kW H= 9,8-29 m 9 Kg
104604581	5HM05S07T5RVBE ELP 23/40 RP1¼ Q= 2,4-8,5 m3/h 0,75 kW H= 16,4-38 m 13 Kg
104604591	5HM06S11T5RVBE ELP 23/40 RP1¼ Q= 2,4-8,5 m3/h 1,10 kW H= 20,4-46 m 17 Kg
104604601	5HM07S11T5RVBE ELP 23/40 RP1¼ Q= 2,4-8,5 m3/h 1,10 kW H= 23,2-53 m 18 Kg
104604611	5HM08S11T5RVBE ELP 23/40 RP1¼ Q= 2,4-8,5 m3/h 1,10 kW H= 25,9-60 m 18 Kg
104604621	5HM09S15T5RVBE ELP 23/40 RP1¼ Q= 2,4-8,5 m3/h 1,50 kW H= 30-68 m 20 Kg
104604631	5HM10S15T5RVBE ELP 23/40 RP1¼ Q= 2,4-8,5 m3/h 1,50 kW H= 32,7-76 m 21 Kg
104604641	5HM11S15T5RVBE ELP 23/40 RP1¼ Q= 2,4-8,5 m3/h 1,50 kW H= 35,4-83 m 20 Kg
104604651	5HM12S22T5RVBE ELP 23/40 RP1¼ Q= 2,4-8,5 m3/h 2,20 kW H= 40,6-91 m 35 Kg
104604661	5HM13S22T5RVBE ELP 23/40 RP1¼ Q= 2,4-8,5 m3/h 2,20 kW H= 43,5-98 m 35 Kg
104604671	5HM14S22T5RQBE ELP 23/40 RP1¼ Q= 2,4-8,5 m3/h 2,20 kW H= 46,2-106 m 37 Kg
104604681	5HM15S22T5RQBE ELP 23/40 RP1¼ Q= 2,4-8,5 m3/h 2,20 kW H= 48,9-113 m 35 Kg
104604701	5HM17S30T5RQBE ELP 23/40 RP1¼ Q= 2,4-8,5 m3/h 3,00 kW H= 56,9-129 m 39 Kg
104604721	5HM19S30T5RQBE ELP 23/40 RP1¼ Q= 2,4-8,5 m3/h 3,00 kW H= 62,5-144 m 40 Kg
104604741	5HM21S30T5RQBE ELP 23/40 RP1¼ Q= 2,4-8,5 m3/h 3,00 kW H= 67,8-159 m 43 Kg
104604801	10HM02S07T5RVBE ELP 23/40 RP1½ Q= 5-14 m3/h 0,75 kW H= 9,8-24 m 17 Kg
104604811	10HM03S11T5RVBE ELP 23/40 RP1½ Q= 5-14 m3/h 1,10 kW H= 17,9-36 m 18 Kg
104604821	10HM04S15T5RVBE ELP 23/40 RP1½ Q= 5-14 m3/h 1,50 kW H= 23,9-48 m 22 Kg
104604831	10HM05S22T5RVBE ELP 23/40 RP1½ Q= 5-14 m3/h 2,20 kW H= 30,5-61 m 35 Kg
104604841	10HM06S22T5RVBE ELP 23/40 RP1½ Q= 5-14 m3/h 2,20 kW H= 35,6-72 m 34 Kg
104604851	10HM07S30T5RVBE ELP 23/40 RP1½ Q= 5-14 m3/h 3,00 kW H= 42,4-85 m 38 Kg
104604861	10HM08S30T5RVBE ELP 23/40 RP1½ Q= 5-14 m3/h 3,00 kW H= 47,5-97 m 39 Kg
104604871	10HM09S40T5VQBE ELP 40/69 RP1½ Q= 5-14 m3/h 4,00 kW H= 55,7-109 m 48 Kg
104604881	10HM10S40T5VQBE ELP 40/69 RP1½ Q= 5-14 m3/h 4,00 kW H= 61,1-121 m 48 Kg
104604891	10HM11S40T5VQBE ELP 40/69 RP1½ Q= 5-14 m3/h 4,00 kW H= 66,4-133 m 54 Kg
104604901	10HM12S55T5VQBE ELP 40/69 RP1½ Q= 5-14 m3/h 5,50 kW H= 74,5-146 m 60 Kg
104604911	10HM13S55T5VQBE ELP 40/69 RP1½ Q= 5-14 m3/h 5,50 kW H= 80-158 m 59 Kg
104604971	15HM02S15T5RVBE ELP 23/40 RP2 Q= 8-24 m3/h 1,50 kW H= 11,7-29 m 20 Kg
104604981	15HM03S22T5RVBE ELP 23/40 RP2 Q= 8-24 m3/h 2,20 kW H= 20,6-44 m 32 Kg
104604991	15HM04S30T5RVBE ELP 23/40 RP2 Q= 8-24 m3/h 3,00 kW H= 27,4-58 m 36 Kg
104605001	15HM05S40T5VVBE ELP 40/69 RP2 Q= 8-24 m3/h 4,00 kW H= 35,3-73 m 44 Kg
104605011	15HM06S55T5VVBE ELP 40/69 RP2 Q= 8-24 m3/h 5,50 kW H=43,1-88 m 58 Kg
104605021	15HM07S55T5VVBE ELP 40/69 RP2 Q= 8-24 m3/h 5,50 kW H= 49,4-102 m 58 Kg
104605081	22HM02S22T5RVBE ELP 23/40 RP2 Q= 11-29 m3/h 2,20 kW H= 10,4-30 m 31 Kg
104605091	22HM03S30T5RVBE ELP 23/40 RP2 Q= 11-29 m3/h 3,00 kW H= 20,4-46 m 33 Kg
104605101	22HM04S40T5VVBE ELP 40/69 RP2 Q= 11-29 m3/h 4,00 kW H= 27,9-61 m 44 Kg
104605111	22HM05S55T5VVBE ELP 40/69 RP2 Q= 11-29 m3/h 5,50 kW H= 35,3-76 m 54 Kg

LOWARA HM S ACCESSORI

LOWARA HM AC - Accessori Elettropompe centrifughe multistadio orizzontali in acciaio inox - PREZZI SU RICHIESTA

HM AC - Accessori Elettropompe centrifughe multistadio orizzontali in acciaio inox

Codice:	Descrizione:
002110201	MANOM.0-6 D50 OT R1/4" ABS
002161101	PRESS FSG-2(1,4-4,6)RP1/4"ZNT
106111280	IDROS 24L/8B 1" FL ZNT AS-25
109120170	GENYO 8A/F15
109120180	GENYO 8A/F22
167320240	RACC 5VIE R1" NEU L91

LOWARA SV KIT CONTROFLANGE FILETTATE

LOWARA SV KIT controflange filettate - PREZZI SU RICHIESTA

Codice:	Descrizione:
109398000	KIT FLG 1-3SV RP1" PN25 ZNT
109398010	KIT FLG 5SV RP1"1/4 PN25 ZNT
109398020	KIT FLG 10SV RP1"1/2 PN25 ZNT
109398030	KIT FLG 15-22SV RP2" PN25 ZNT

Tutti i prezzi sono in Euro (IVA esclusa).Opzioni e prezzi possono essere soggetti a modifiche senza obbligo di preavviso. Nessun diritto potrà essere rivendicato in base al presente listino prezzi delle opzioni.

Celtis Water Srl SP33 Km 0,230 Loc.Bettolino Nord, I-25030 Brandico (Bs) -Italy-Tel +39 030 2056433 Fax +39 030 2053465 e-mail: info@celtis-water.com

LOWARA ResiBoost

LOWARA ResiBoost - PREZZI SU RICHIESTA

RESIBOOST È UN SISTEMA INTELLIGENTE CHE CONTROLLA AUTOMATICAMENTE LA VELOCITÀ DELLA POMPA MANTENENDO LA PRESSIONE DELL'IMPIANTO COSTANTE. ResiBoost permette di mantenere costante la pressione indipendentemente dalla richiesta per il massimo comfort. Il preciso controllo della velocità rende possibile il massimo risparmio energetico.

ResiBoost è progettato per mantenere costante la pressione indipendentemente dalla richiesta proveniente dalle utenze, per il massimo comfort. Il preciso controllo della velocità rende possibile il massimo risparmio energetico.
I componenti della massima qualità garantiscono l'elevata affidabilità del sistema ed un funzionamento a regola d'arte per anni. Il sistema dispone di protezione incorporata contro diverse anomalie elettriche e applicative. Il funzionamento modulato e l'avviamento in rampa assicurano un funzionamento silenzioso e una maggiore durata della pompa.
L'installazione e la messa in servizio risultano facili e rapide sia per la versione con montaggio su pompa che per quella montata a parete.

Codice:	Descrizione:
109951530	ResiBoost MMA06 DE I Max (A) 6

LOWARA PVMI - Vertical Multistage Centrifugal Pumps

LOWARA PVMI - POMPE CENTRIFUGHE MULTISTADIO VERTICALI - PREZZI SU RICHIESTA

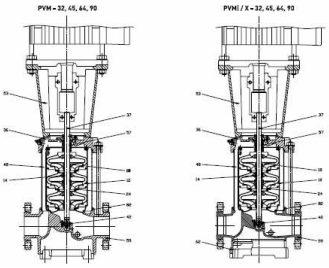

Le PVM, PVMI e PVMX sono pompe multistadio verticali non autoadescanti in line, con giunti Victaulic o flangiati
con bocche di aspirazione e mandata di uguale dimensione. Costruzione stadi con giranti, camere e bocca di mandata in acciaio inox. Albero cardanico pompa e albero motore di tipo IEC standard sono direttamente accoppiati. Tutte le pompe sono dotate di motori ad alta efficienza (IE3) e di tenuta meccanica di tipo a cartuccia per una manutenzione semplice. Le pompe PVM, PVMI e PVMX sono
disponibili in diverse dimensioni e numero di stadi per fornire la portata e la pressione necessaria.

Applica zioni
- Approvvigionamento acqua
- Sistemi di pressurizzazione
- Trattamento/filtrazione acqua
- Irrigazione
- Lavaggi ad alta pressione
- Trasferimento liquidi
- Sistemi antincendio
- Alimentazione caldaie

Codice:	Descrizione:
PVMI 1-3-5-10-15-20-32-45-64-90-120-150	PVMI 1-3-5-10-15-20-32-45-64-90-120-150 (Prezzi su richiesta)

Tutti i prezzi sono in Euro (IVA esclusa).Opzioni e prezzi possono essere soggetti a modifiche senza obbligo di preavviso. Nessun diritto potrà essere rivendicato in base al presente listino prezzi delle opzioni.

Celtis Water Srl SP33 Km 0,230 Loc.Bettolino Nord, I-25030 Brandico (Bs) -Italy-Tel +39 030 2056433 Fax +39 030 2053465 e-mail: info@celtis-water.com

LOWARA PVM - Vertical Multistage Centrifugal Pumps

LOWARA PVM - POMPE CENTRIFUGHE MULTISTADIO VERTICALI - PREZZI SU RICHIESTA

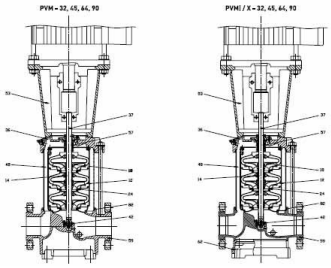

Le PVM, PVMI e PVMX sono pompe multistadio verticali non autoadescanti in line, con giunti Victaulic o flangiati con bocche di aspirazione e mandata di uguale dimensione. Costruzione stadi con giranti, camere e bocca di mandata in acciaio inox. Albero ardanico pompa e albero motore di tipo IEC standard sono direttamente accoppiati. Tutte le pompe sono dotate di motori ad alta efficienza (IE3) e di tenuta meccanica di tipo a cartuccia per una manutenzione semplice. Le pompe PVM, PVMI e PVMX sono disponibili in diverse dimensioni e numero di stadi per fornire la portata e la pressione necessaria.

Applica zioni
- Approvvigionamento acqua
- Sistemi di pressurizzazione
- Trattamento/filtrazione acqua
- Irrigazione
- Lavaggi ad alta pressione
- Trasferimento liquidi
- Sistemi antincendio
- Alimentazione caldaie

Codice:	Descrizione:
PVM 1-3-5-10-15-20-32-45-64-90-120-150	PVM 1-3-5-10-15-20-32-45-64-90-120-150 (Prezzi su richiesta)
PVMX 1-3-5-10-15-20-32-45-64-90-120-150	PVMX 1-3-5-10-15-20-32-45-64-90-120-150 (Prezzi su richiesta)
VLR/VLRI/VLRX	POMPE CENTRIFUGHE MULTISTADIO VERTICALI - NOCCHI Prezzi su richiesta

LOWARA PVM/PVMI/PVMX- Pumps accessories- Victaulic fittings

LOWARA - ACCESSORI PER POMPE CENTRIFUGHE MULTISTADIO VERTICALI - GIUNTI VICTAULIC

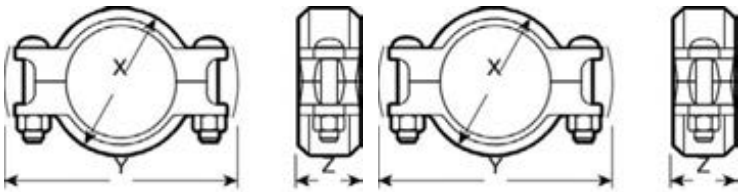

Giunto VICTAULIC /

Nota: Un set consiste di due semigiunti, una guarnizione, dadi e bulloni

Codice:	Descrizione:
ZA011220	Victaulic CPLG 2' PVMI 10/15/20 AISI 304
ZA011230	Victaulic CPLG 1'-1/4" PVMX 1/3/5 AISI316 PN80 dim 68-117- 45
ZA011240	Victaulic CPLG 2' PVMX 10/15/20 AISI 316

Tutti i prezzi sono in Euro (IVA esclusa).Opzioni e prezzi possono essere soggetti a modifiche senza obbligo di preavviso. Nessun diritto potrà essere rivendicato in base al presente listino prezzi delle opzioni.

Celtis Water Srl SP33 Km 0,230 Loc.Bettolino Nord, I-25030 Brandico (Bs) -Italy-Tel +39 030 2056433 Fax +39 030 2053465 e-mail: info@celtis-water.com

PVM/PVMI/PVMX - Pumps accessories CDIN Flanges

LOWARA - ACCESSORI PER POMPE CENTRIFUGHE MULTISTADIO VERTICALI - Controflange DIN

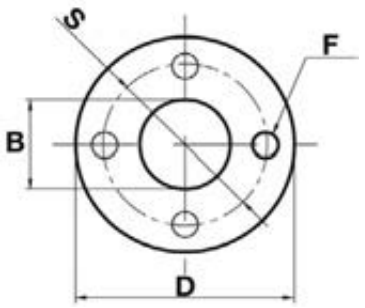

Coppia di flange circolari completa di bulloni e guarnizioni

Codice:	Descrizione:
ZA010970	Coppia di flange circolari completadi bulloni e guarnizioni -Acciaio DN25 PN25
ZA010980	Coppia di flange circolari completadi bulloni e guarnizioni Acciaio DN32 PN25
ZA010990	Coppia di flange circolari completadi bulloni e guarnizioni Acciaio DN40 PN 25
ZA011000	Coppia di flange circolari completadi bulloni e guarnizioni Acciaio DN50 PN25
ZA011010	Coppia di flange circolari completadi bulloni e guarnizioni Acciaio DN65 PN25
ZA011020	Coppia di flange circolari completadi bulloni e guarnizioni Acciaio DN80 PN25
ZA011030	Coppia di flange circolari completadi bulloni e guarnizioni Acciaio DN100 PN16
ZA011040	Coppia di flange circolari completadi bulloni e guarnizioni Acciaio DN100 PN25
ZA011050	Coppia di flange circolari completadi bulloni e guarnizioni -AISI304 DN25 PN25
ZA011060	Coppia di flange circolari completadi bulloni e guarnizioni AISI304 DN32 PN25
ZA011070	Coppia di flange circolari completadi bulloni e guarnizioni AISI304 DN40 PN 25
ZA011080	Coppia di flange circolari completadi bulloni e guarnizioni AISI304 DN50 PN25
ZA011090	Coppia di flange circolari completadi bulloni e guarnizioni AISI304 DN65 PN25
ZA011100	Coppia di flange circolari completadi bulloni e guarnizioni AISI304 DN80 PN25
ZA011110	Coppia di flange circolari completadi bulloni e guarnizioni AISI304 DN100 PN16
ZA011120	Coppia di flange circolari completadi bulloni e guarnizioni AISI304 DN100 PN25
ZA011130	Coppia di flange circolari completadi bulloni e guarnizioni -AISI316 DN25 PN25
ZA011140	Coppia di flange circolari completadi bulloni e guarnizioni AISI316 DN32 PN25
ZA011150	Coppia di flange circolari completadi bulloni e guarnizioni AISI316 DN40 PN 25
ZA011160	Coppia di flange circolari completadi bulloni e guarnizioni AISI316 DN50 PN25
ZA011170	Coppia di flange circolari completadi bulloni e guarnizioni AISI316 DN65 PN25
ZA011180	Coppia di flange circolari completadi bulloni e guarnizioni AISI316 DN80 PN25
ZA011190	Coppia di flange circolari completadi bulloni e guarnizioni AISI316 DN100 PN16
ZA011200	Coppia di flange circolari completadi bulloni e guarnizioni AISI316 DN100 PN25

Tutti i prezzi sono in Euro (IVA esclusa).Opzioni e prezzi possono essere soggetti a modifiche senza obbligo di preavviso. Nessun diritto potrà essere rivendicato in base al presente listino prezzi delle opzioni.

Celtis Water Srl SP33 Km 0,230 Loc.Bettolino Nord, I-25030 Brandico (Bs) -Italy-Tel +39 030 2056433 Fax +39 030 2053465 e-mail: info@celtis-water.com

FLUSSIMETRI

ROFM-LZTG

Flussimetri assiali tubolari tondi o quadri

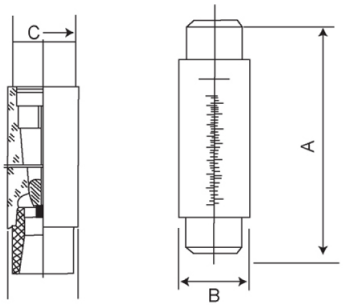

Codice:	Descrizione:
FMLZT001GR	Flussimetro tubolare assiale 1 GPM Serie FML Tipo G
FMLZT001GS	Flussimetro tubolare quadro assiale 1 GPM Serie FML Tipo G
FMLZT002GR	Flussimetro tubolare assiale 2 GPM Serie FML Tipo G
FMLZT002GS	Flussimetro tubolare quadro assiale 2 GPM Serie FML Tipo G
FMLZT005GR	Flussimetro tubolare assiale 5 GPM Serie FML Tipo G
FMLZT005GS	Flussimetro tubolare quadro assiale 5GPM Serie FML Tipo G
FMLZT005GSxxx	Flussimetro tubolare assiale 5 GPM Serie FML Tipo G
FMLZT010GR	Flussimetro tubolare assiale 10 GPM Serie FML Tipo G
FMLZT010GS	Flussimetro tubolare quadro assiale 10 GPM Serie FML Tipo G
FMLZT016GR	Flussimetro tubolare assiale 16 GPM Serie FML Tipo G
FMLZT016GS	Flussimetro tubolare quadro assiale 16 GPM Serie FML Tipo G
FMLZT020GR	Flussimetro tubolare assiale 20 GPM Serie FML Tipo G
FMLZT020GS	Flussimetro tubolare quadro assiale 20 GPM Serie FML Tipo G
FMLZT035GR	Flussimetro tubolare assiale 35 GPM Serie FML Tipo G
FMLZT035GS	Flussimetro tubolare quadro assiale 35 GPM Serie FML Tipo G
FMLZT040GR	Flussimetro tubolare assiale 20 GPM Serie FML Tipo G
FMLZT040GS	Flussimetro tubolare quadro assiale 40 GPM Serie FML Tipo G
FMLZT060GR	Flussimetro tubolare assiale 60 GPM Serie FML Tipo G
FMLZT060GS	Flussimetro tubolare quadro assiale 60 GPM Serie FML Tipo G
FMLZT100GR	Flussimetro tubolare assiale 100 GPM Serie FML Tipo G
FMLZT100GS	Flussimetro tubolare quadro assiale 100 GPM Serie FML Tipo G
FMLZT150GR	Flussimetro tubolare assiale 150 GPM Serie FML Tipo G
FMLZT150GS	Flussimetro tubolare quadro assiale 150 GPM Serie FML Tipo G
FMLZT200GR	Flussimetro tubolare assiale 200 GPM Serie FML Tipo G
FMLZT200GS	Flussimetro tubolare quadro assiale 200 GPM Serie FML Tipo G

Tutti i prezzi sono in Euro (IVA esclusa).Opzioni e prezzi possono essere soggetti a modifiche senza obbligo di preavviso. Nessun diritto potrà essere rivendicato in base al presente listino prezzi delle opzioni.

Celtis Water Srl SP33 Km 0,230 Loc.Bettolino Nord, I-25030 Brandico (Bs) -Italy-Tel +39 030 2056433 Fax +39 030 2053465 e-mail: info@celtis-water.com

ROFM-LZTM

Flussimetri a squadra da pannello

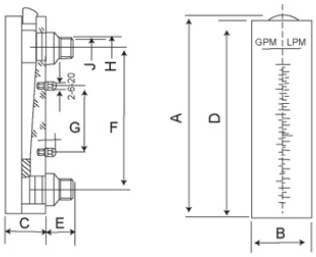

Codice:	Descrizione:
FMLZT001M	Flussimetro a squadra per pannello 1 GPM Serie FML Tipo M
FMLZT002M	Flussimetro a squadra per pannello 2 GPM Serie FML Tipo M
FMLZT005M	Flussimetro a squadra per pannello 5 GPM Serie FML Tipo M
FMLZT010M	Flussimetro a squadra per pannello 10 GPM Serie FML Tipo M
FMLZT035M	Flussimetro a squadra per pannello 35 GPM Serie FML Tipo M
FMLZT040M	Flussimetro a squadra per pannello 40 GPM Serie FML Tipo M
FMLZT050M	Flussimetro a squadra per pannello 50 GPM Serie FML Tipo M

ROFM-LZTMV

Flussimetri a squadra da pannello con valvola

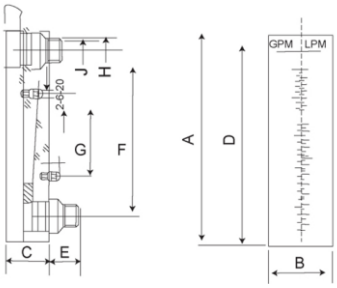

Codice:	Descrizione:
FMLZT001MV	Flussimetro a squadra per pannello 1 GPM regolabile Serie FML Tipo MV
FMLZT002MV	Flussimetro a squadra per pannello 2 GPM regolabile Serie FML Tipo MV
FMLZT005MV	Flussimetro a squadra per pannello 5 GPM regolabile Serie FML Tipo MV
FMLZT010MV	Flussimetro a squadra per pannello 10 GPM regolabile Serie FML Tipo MV
FMLZT020MV	Flussimetro a squadra per pannello 20 GPM regolabile Serie FML Tipo MV

Tutti i prezzi sono in Euro (IVA esclusa).Opzioni e prezzi possono essere soggetti a modifiche senza obbligo di preavviso. Nessun diritto potrà essere rivendicato in base al presente listino prezzi delle opzioni.

Celtis Water Srl SP33 Km 0,230 Loc.Bettolino Nord, I-25030 Brandico (Bs) -Italy-Tel +39 030 2056433 Fax +39 030 2053465 e-mail: info@celtis-water.com

MANOMETRI PER OSMOSI INDUSTRIALE

AC O/I PG Inox Back

Manometro a incasso serie INOX attacco posteriore

Manometro con cassa in acciaio inox a bagno glicerinao attacco posteriore per montaggio a pannello

Codice:	Descrizione:
PGF63OXB10R02T	Manometro Ø 63 bagno olio cassa inox S304 0-10 bar attacco posteriore ¼ in ottone
PGF63OXB16R02T	Manometro Ø 63 bagno olio cassa inox S304 0-16 bar attacco posteriore ¼" in ottone
PGF63OXB25R02T	Manometro Ø 63 bagno olio cassa inox S304 0-25 bar attacco posteriore ¼ in ottone

AC O/I PG Inox Radial

Manometro a incasso serie INOX attacco radiale

Manometro con cassa in acciaio inox a bagno glicerinao attacco radiale per montaggio verticale

Codice:	Descrizione:
PGV63OXB10R02T	Manometro Ø 63 bagno olio cassa inox S304 0-10 bar attacco radiale ¼ in ottone
PGV63OXB16R02T	Manometro Ø 63 bagno olio cassa inox S304 0-16 bar attacco radiale ¼" in ottone
PGV63OXB25R02T	Manometro Ø 63 bagno olio cassa inox S304 0-25 bar attacco radiale ¼ in ottone

Tutti i prezzi sono in Euro (IVA esclusa).Opzioni e prezzi possono essere soggetti a modifiche senza obbligo di preavviso. Nessun diritto potrà essere rivendicato in base al presente listino prezzi delle opzioni.

Celtis Water Srl SP33 Km 0,230 Loc.Bettolino Nord, I-25030 Brandico (Bs) -Italy-Tel +39 030 2056433 Fax +39 030 2053465 e-mail: info@celtis-water.com

AC O/I Micro - Needle valve - brass

Valvole a spillo - Micro - Ottone

STRUTTURA ESTERNA
Ottone OT58P
PRESSIONI DI ESERCIZIO
0 bar < P < 16 bar
TEMPERATURE MAX
-20 °C +90 °C
COMPONENTI INTERNI
Ottone OT58

Codice:	Descrizione:
RSOT58A104FFST	Regolatore di flusso a spillo MicroB in ottone entrata/uscita 1/4" F/F

AC O/I Micro - Needle valve - plastic

Valvole a spillo - Micro - Plastica

STRUTTURA ESTERNA
PA 6,6 FV30%
PA 6,6
Resina acetalica
Policarbonato
Tutti i materiali utilizzati sono adatti per contatto con alimenti

PRESSIONI DI ESERCIZIO
0 bar < P < 10 bar

TEMPERATURE MAX
-20 °C +120 °C

COMPONENTI INTERNI
O-ring: Mescola EPDM/PEROX 70 sh
Pinze: Acciaio 12 RP

Codice:	Descrizione:
RSPLACA104FFST	Regolatore di flusso a spillo MicroP resina acetalica entrata/uscita 1/4" rapido a baionetta
RSPLACSUPP	Supporto in plastica per regolatore di flusso a spillo MicroP

Tutti i prezzi sono in Euro (IVA esclusa).Opzioni e prezzi possono essere soggetti a modifiche senza obbligo di preavviso. Nessun diritto potrà essere rivendicato in base al presente listino prezzi delle opzioni.

Celtis Water Srl SP33 Km 0,230 Loc.Bettolino Nord, I-25030 Brandico (Bs) -Italy-Tel +39 030 2056433 Fax +39 030 2053465 e-mail: info@celtis-water.com

AC O/I RO-FV

Valvole in plastica per osmosi inversa

Codice:	Descrizione:
ROFLV014QF	Valvola in plastica diritta tubo 1/4" attacco rapido F
ROFLV038D	Valvola in plastica diritta 3/8" F

Tutti i prezzi sono in Euro (IVA esclusa).Opzioni e prezzi possono essere soggetti a modifiche senza obbligo di preavviso. Nessun diritto potrà essere rivendicato in base al presente listino prezzi delle opzioni.

Celtis Water Srl SP33 Km 0,230 Loc.Bettolino Nord, I-25030 Brandico (Bs) -Italy-Tel +39 030 2056433 Fax +39 030 2053465 e-mail: info@celtis-water.com

RUBINETTI A SPILLO

Rubinetti a spillo-Needle valve NV03-S Series

Rubinetti a spillo in acciaio inox AISI316L NV03-S Series

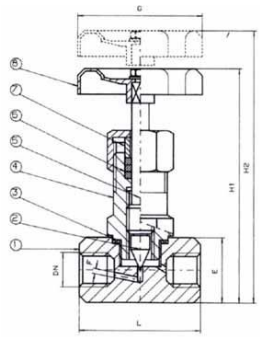

DIMENSIONI / DIMENSIONS

DN	1/4"	3/8"	1/2"	3/4"	1"	1.1/4"	1.1/2"	2"
DN	8	10	15	20	25	32	40	50
L	60	60	60	70	75	90	100	120
F	5	6	6	7.5	9	11.5	16	19
E	30	30	30	35	40	50	60	70
G	70	70	70	70	80	90	125	125
H1	115	115	115	118	136	165	175	185
H2	127	127	127	129	147	177	187	197
KG	0.55	0.55	0.55	0.73	1	1.15	2.7	4.05

Organo di comando: Volantino Attacco: ISO 228 filettatura femmina/femmina Materiale: Aisi 316 - Misure: da 1/4" a 2" Temperatura di esercizio: -20°C +160°C Finitura esterna: Lucida A Altre opzioni su richiesta

Codice:	Descrizione:
RS3SLA104FFVM	Rubinetto a spillo Serie NV3-S inox AISI316L 1/4" F/F
RS3SLB308FFVM	Rubinetto a spillo Serie NV3-S inox AISI316L 3/8" F/F
RS3SLC102FFVM	Rubinetto a spillo Serie NV3-S inox AISI316L 1/2" F/F
RS3SLD304FFVM	Rubinetto a spillo Serie NV3-S inox AISI316L 3/4" F/F
RS3SLE100FFVM	Rubinetto a spillo Serie NV3-S inox AISI316L 1" F/F
RS3SLE112FFVM	Rubinetto a spillo Serie NV3-S inox AISI316L 1 1/4" F/F
RS3SLE114FFVM	Rubinetto a spillo Serie NV3-S inox AISI316L 1 1/2" F/F
RS3SLE200FFVM	Rubinetto a spillo Serie NV3-S inox AISI316L 2" F/F

Tutti i prezzi sono in Euro (IVA esclusa).Opzioni e prezzi possono essere soggetti a modifiche senza obbligo di preavviso. Nessun diritto potrà essere rivendicato in base al presente listino prezzi delle opzioni.

Celtis Water Srl SP33 Km 0,230 Loc.Bettolino Nord, I-25030 Brandico (Bs) -Italy-Tel +39 030 2056433 Fax +39 030 2053465 e-mail: info@celtis-water.com

POMPE ROTATIVE A PALETTA

Rotary vane pumps - Brass Pompe rotative a palette in ottone

Caratteristiche tecniche e di fabbricazione Le pompe rotative sono realizzate in ottone con un rotore in AISI 303 mentre la camera pompante e le palette sono in grafite. Le porte di aspirazione e di mandata sono da 3/8" NPT/GAS. Le pompe sono predisposte per essere montate direttamente sul motore con una fascetta in acciaio inossidabile. Per le diverse alternative di montaggio si vedano le informazioni tecniche "optional mountings". Temperatura di esercizio massima: 70 °C.
Disponibili su richiesta: • Elastomeri inViton®/EPDM • Valvola di sicurezza • Filtro da 100 mesh integrato • Attacco a flangia • Ottone conforme alla disposizione California AB 1953

APPLICAZIONI PRINCIPALI • Distributori automatici • Post mix • Caffè espresso • Sistemi di raffreddamento • Trattamento acque • Distributori d'aqua
INFORMAZIONI TECNICHEMateriale corpo pompa Ottone
Camera pompante Grafite Connessioni 3/8" e 1/2" GAS o NPT
Peso pompa PO-50-400 (clamp mount) senza filtro 1,1 kg con filtro 1,3 kg PO-500-1000 (clamp mount) senza filtro 1,9 kg con filtro 2,0 kg
Pressione statica massima 20 bar
Limite di velocità 1.725 rpm

Codice:	Descrizione:
CPA0104ANANN0000	Pompa a palette in ottone 100 l/h c/by pass
CPA0150ANANN0000	Pompa a palette in ottone 150 l/h senza by pass
CPA0154ANANN0000	Pompa a palette in ottone 150 l/h c/by pass
CPA0200ANANN0000	Pompa a palette in ottone 200 l/h senza by pass
CPA0204ANANN0000	Pompa a palette in ottone 200 l/h c/by pass
CPA0250ANANN0000	Pompa a palette in ottone 250 l/h senza by pass
CPA0300ANANN0000	Pompa a palette in ottone 300 l/h senza by pass
CPA0304ANANN0000	Pompa a palette in ottone 300 l/h con by pass
CPA0400ANANN0000	Pompa a palette in ottone 400 l/h senza by pass
CPA0404ANANN0000	Pompa a palette in ottone 400 l/h con by pass
CPA0504ANANN0000	Pompa a palette in ottone 500 l/h c/by pass
CPA0600ANANN0000	Pompa a palette in ottone 600 l/h senza by pass
CPA0601ANDNN0000	Pompa a palette in ottone 600 l/h con by pass
CPA0800ANANN0000	Pompa a palette in ottone 800 l/h senza by pass
CPA0801ANDNN0000	Pompa a palette in ottone 800 l/h con by pass
CPA1000ANANN0000	Pompa a palette in ottone 1000 l/h senza by pass
CPA1001ANDNN0000	Pompa a palette in ottone 1000 l/h con by pass

Tutti i prezzi sono in Euro (IVA esclusa).Opzioni e prezzi possono essere soggetti a modifiche senza obbligo di preavviso. Nessun diritto potrà essere rivendicato in base al presente listino prezzi delle opzioni.

Celtis Water Srl SP33 Km 0,230 Loc.Bettolino Nord, I-25030 Brandico (Bs) -Italy-Tel +39 030 2056433 Fax +39 030 2053465 e-mail: info@celtis-water.com

Rotary vane pump INOX

Pompe rotative a palette in acciao inox - PREZZI SU RICHIESTA

Le pompe volumetriche rotative a palette, prodotte da Fluid-o-Tech e distribuite in tutto il mondo con il marchio Rotoflow, sono progettate per pompare acqua e liquidi moderatamente aggressivi con una bassa portata ed un'elevata prevalenza. Caratteristiche tecniche e di fabbricazione
Il corpo e il rotore sono realizzati in acciaio inossidabile AISI 303, mentre la camera pompante e le palette sono in grafite.
I condotti di aspirazione e di mandata hanno attachi da 3/8" GAS o NPT. A richiesta è disponibile una valvola di sicurezza integrata per la protezione da inaspettati picchi di pressione.
Le pompe possono essere connesse a motori ad attacco diretto tramite una fascetta di acciaio inossidabile oppure a motori M71 ed M80 UNELMEC o NEMA 56C tramite gli appositi adattatori e giunti Fluid-o-Tech.
Temperatura massima: 70 °C.
Disponibili su richiesta:
• Elastomeri inViton®/EPDM
• Valvola di sicurezza
• Attacco a flangia

APPLICAZIONI PRINCIPALI Ricircolo acqua gasata - • Sistemi di raffreddamento - • Sistemi di pressurizzazione - • Trattamento acque
INFORMAZIONI TECNICHE Materiale corpo pompa Acciaio inossidabile
Camera pompante Grafite - Connessioni 3/8" e 1/2" GAS o NPT
Peso pompa Attacco a fascetta 1,2 kg Attacco a flangia 1,5 kg
Pressione statica masssima 20 bar - Limite di velocità 1.725 rpm

Codice:	Descrizione:
CPA0100BH0NN0000	Pompa a palette in acciaio inox 100 l/h senza by pass
CPA0101BH0NN0000	Pompa a palette in acciaio inox 100 l/h con by pass
CPA0200BH0NN0000	Pompa a palette in acciaio inox 200 l/h senza by pass
CPA0201BH0NN0000	Pompa a palette in acciaio inox 200 l/h con by pass
CPA0300BH0NN0000	Pompa a palette in acciaio inox 300 l/h senza by pass
CPA0301BH0NN0000	Pompa a palette in acciaio inox 300 l/h con by pass
CPA0400BH0NN0000	Pompa a palette in acciaio inox 400 l/h senza by pass
CPA0401BH0NN0000	Pompa a palette in acciaio inox 400 l/h con by pass
CPA0500BN0NN0000	Pompa a palette in acciaio inox 500 l/h senza by pass
CPA0501BH0NN0000	Pompa a palette in acciaio inox 500 l/h con by pass
CPA0600BN0NN0000	Pompa a palette in acciaio inox 600 l/h senza by pass
CPA0601BH0NN0000	Pompa a palette in acciaio inox 600 l/h con by pass
CPA0800BN0NN0000	Pompa a palette in acciaio inox 800 l/h senza by pass
CPA0801BH0NN0000	Pompa a palette in acciaio inox 800 l/h con by pass
CPA1000BN0NN0000	Pompa a palette in acciaio inox 1000 l/h senza by pass
CPA1001BN0NN0000	Pompa a palette in acciaio inox 1000 l/h con by pass

Tutti i prezzi sono in Euro (IVA esclusa).Opzioni e prezzi possono essere soggetti a modifiche senza obbligo di preavviso. Nessun diritto potrà essere rivendicato in base al presente listino prezzi delle opzioni.

Celtis Water Srl SP33 Km 0,230 Loc.Bettolino Nord, I-25030 Brandico (Bs) -Italy-Tel +39 030 2056433 Fax +39 030 2053465 e-mail: info@celtis-water.com

Rotary vane pumps - PPS

Pompe rotative a palette in PPS

Codice:	Descrizione:
CPR0304PE000	Pompa a palette in PPS 300 l/h c/by pass corto

Rotary vane pump-accessories

Accessori per pompe rotative a paletta e motori elettrici

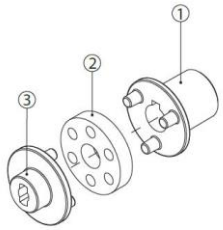

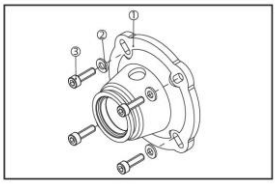

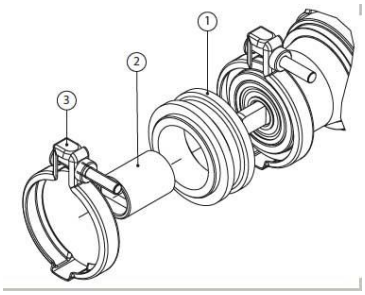

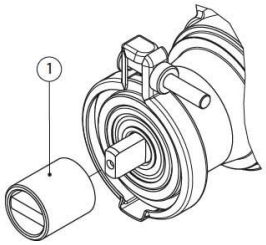

Le pompe volumetriche rotative a palette, prodotte da Fluid-o-Tech e distribuite in tutto il mondo con il marchio Rotoflow, sono progettate per pompare acqua e liquidi moderatamente aggressivi con una bassa portata ed un'elevata prevalenza. Caratteristiche tecniche e di fabbricazione
Il corpo e il rotore sono realizzati in acciaio inossidabile AISI 303, mentre la camera pompante e le palette sono in grafite.
I condotti di aspirazione e di mandata hanno attachi da 3/8" GAS o NPT. A richiesta è disponibile una valvola di sicurezza integrata per la protezione da inaspettati picchi di pressione.
Le pompe possono essere connesse a motori ad attacco diretto tramite una fascetta di acciaio inossidabile oppure a motori M71 ed M80 UNELMEC o NEMA 56C tramite gli appositi adattatori e giunti Fluid-o-Tech.
Temperatura massima: 70 °C.
Disponibili su richiesta:
• Elastomeri inViton®/EPDM
• Valvola di sicurezza
• Attacco a flangia

APPLICAZIONI PRINCIPALI Ricircolo acqua gasata - • Sistemi di raffreddamento - • Sistemi di pressurizzazione - • Trattamento acque
INFORMAZIONI TECNICHE Materiale corpo pompa Acciaio inossidabile
Camera pompante Grafite - Connessioni 3/8" e 1/2" GAS o NPT
Peso pompa Attacco a fascetta 1,2 kg Attacco a flangia 1,5 kg
Pressione statica masssima 20 bar - Limite di velocità 1.725 rpm

Codice:	Descrizione:
CPADC	Giunto ammortizzante M/F
CPAGMB14M71	Giunto completo I-Ø 14 M71 B14
CPAGMB14M80	Giunto completo I-Ø 19 M80 B14
CPAKALB14M71	Gruppo adattatore a lanterna M71 B14
CPAKALB14M80	Gruppo adattatore a lanterna M80 B14
KIT48YZ	Kit adattatore 48YZ pompe a paletta

Tutti i prezzi sono in Euro (IVA esclusa).Opzioni e prezzi possono essere soggetti a modifiche senza obbligo di preavviso. Nessun diritto potrà essere rivendicato in base al presente listino prezzi delle opzioni.

Celtis Water Srl SP33 Km 0,230 Loc.Bettolino Nord, I-25030 Brandico (Bs) -Italy-Tel +39 030 2056433 Fax +39 030 2053465 e-mail: info@celtis-water.com

MOTORI ELETTRICI

Motori elettrici-Electric motors

Motori elettrici monofase

Codice:	Descrizione:
MTMCH0550VE	Motore elettrico 550 W chiuso IP55, ventilato esternamente;
MTMCH0560VE	Motore elettrico 560 W chiuso, ventilato esternamente;
MTMCH0640VE	Motore elettrico 640W chiuso IP55, ventilato esternamente;
MTMSA0150VI	Motore elettrico 150W semi-aperto (ventilazione interna);
MTMSA0180VE	Motore elettrico 180W semi-aperto, ventilato esternamente;
MTMSA0245	Motore elettrico 245W semi-aperto;

Motori speciali-Special motors

Motori elettrici speciali monofase - raffreddamento ad acqua

Le dimensioni ridotte di questo motore, lo rendono facilmente applicabile all'interno di impianti di osmosi inversa, macchina da caffè e distributori automatici in genere. Le caratteristiche tecniche sono: KW.018 poli quattro tensione e frequenza a richiesta.
Diametro max.100 mm. Lunghezza escluso pompa 128 mm. Classe isolamento F. Può essere riposto in qualsiasi ambiente non avendo bisogno d'aria per il raffreddamento.

Codice:	Descrizione:
MTMCH0200RA	Motore elettrico speciale 64/C – 200 W raffreddamento ad acqua
MTMCH0300RA	Motore elettrico speciale 64/C – 300 W raffreddamento ad acqua

Tutti i prezzi sono in Euro (IVA esclusa).Opzioni e prezzi possono essere soggetti a modifiche senza obbligo di preavviso. Nessun diritto potrà essere rivendicato in base al presente listino prezzi delle opzioni.

Celtis Water Srl SP33 Km 0,230 Loc.Bettolino Nord, I-25030 Brandico (Bs) -Italy-Tel +39 030 2056433 Fax +39 030 2053465 e-mail: info@celtis-water.com

FILTRI IN LINEA

FILTRI IN LINEA CB

Filtri in linea CB carbone attivo in blocco CTO certificato D.M.174

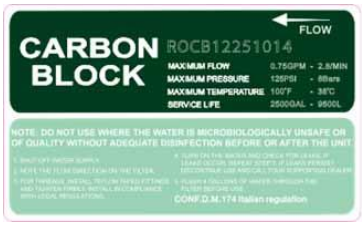

Codice:	Descrizione:
ROCB10201014	Filtro in linea carbone in blocco 10" xØ 2" attacchi 1/4" NPT F
ROCB122501014	Filtro in linea carbone in blocco 12" xØ 2,5" attacchi 1/4" NPT F
ROCB122501038	Filtro in linea carbone in blocco 12" xØ 2,5" attacchi 3/8" NPT F

FILTRI IN LINEA GAC

Filtri in linea GAC al carbone attivo granulare certificato D.M.174

Codice:	Descrizione:
ROGC102001014	Filtro in linea carbone GAC 10" x Ø 2" attacchi 1/4" NPT F
ROGC122501014	Filtro in linea 12" GAC Ø 2,5" attacchi 1/4" NPT F
ROGC122501014S	Filtro in linea carbone GAC argentizzato 12" x Ø 2,5" attacchi 1/4" NPT F

Tutti i prezzi sono in Euro (IVA esclusa).Opzioni e prezzi possono essere soggetti a modifiche senza obbligo di preavviso. Nessun diritto potrà essere rivendicato in base al presente listino prezzi delle opzioni.

Celtis Water Srl SP33 Km 0,230 Loc.Bettolino Nord, I-25030 Brandico (Bs) -Italy-Tel +39 030 2056433 Fax +39 030 2053465 e-mail: info@celtis-water.com

FILTRI IN LINEA PP per sedimenti

Filtri in linea PP per sediment certificato D.M.174

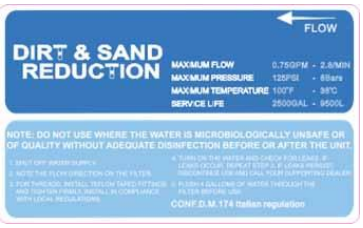

Codice:	Descrizione:
ROPP102001014	Filtro in linea sedimenti 10" x 2" attacchi 1/4" NPT F
ROPP122501014	Filtro in linea" a sedimenti 12" x Ø 2,5" attacchi 1/4" NPT F

Tutti i prezzi sono in Euro (IVA esclusa).Opzioni e prezzi possono essere soggetti a modifiche senza obbligo di preavviso. Nessun diritto potrà essere rivendicato in base al presente listino prezzi delle opzioni.

Celtis Water Srl SP33 Km 0,230 Loc.Bettolino Nord, I-25030 Brandico (Bs) -Italy-Tel +39 030 2056433 Fax +39 030 2053465 e-mail: info@celtis-water.com

MEMBRANE UF IN LINEA

WCUF Membrane UF Ultrafiltrazione IN LINEA

Membrane UF Ultrafiltrazione IN LINEA certificato D.M.174

Codice:	Descrizione:
WCUF1225QF	IN-LINE MEMBRANA UF ultrafiltrazione 12"X2,5" ATT.QUICK ¼ C/CODOLO

Tutti i prezzi sono in Euro (IVA esclusa).Opzioni e prezzi possono essere soggetti a modifiche senza obbligo di preavviso. Nessun diritto potrà essere rivendicato in base al presente listino prezzi delle opzioni.

Celtis Water Srl SP33 Km 0,230 Loc.Bettolino Nord, I-25030 Brandico (Bs) -Italy-Tel +39 030 2056433 Fax +39 030 2053465 e-mail: info@celtis-water.com

FILTRI ALCALINI

CS SUPER GOLD alkaline,ORP,mineral

CS Super Gold -Filtro in linea alcalino incremento pH, riduzione ORP, mineralizz.certificato D.M.174

Codice:	Descrizione:
ROSMF1020014FF	CS Super Gold Filtro in linea alcalino incremento pH, riduzione ORP, mineralizzante 10"x2" attacchi 1/4" filetto
ROSMF1125014LL	CS Super Gold Filtro in linea alcalino incremento pH, riduzione ORP, mineralizzante 12"x2,5" attacchi 1/4" con

Tutti i prezzi sono in Euro (IVA esclusa).Opzioni e prezzi possono essere soggetti a modifiche senza obbligo di preavviso. Nessun diritto potrà essere rivendicato in base al presente listino prezzi delle opzioni.

Celtis Water Srl SP33 Km 0,230 Loc.Bettolino Nord, I-25030 Brandico (Bs) -Italy-Tel +39 030 2056433 Fax +39 030 2053465 e-mail: info@celtis-water.com

COMPONENTI PER IMPIANTI PUNTO D'USO DOMESTICI

STAFFE OI - RO BRACKETS

Staffe per osmosi inversa

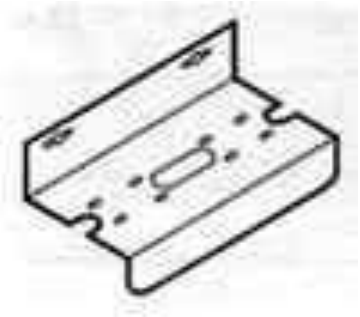

Codice:	Descrizione:
ROSF02VB01	Staffa di fissaggio doppia verniciata bianca
ROSF03VB01	Staffa di fissaggio tripla verniciata bianca MOD.BRST3 U
ROSF03VB02	Staffa di fissaggio tripla verniciata bianca MOD.ROB S
ROSP01VB01	Staffa di fissaggio singola verniciata bianca MOD.BRST1

OR-Filters

Filtri ricambio osmosi serie "OR"

Codice:	Descrizione:
OR2512CB005	Cartuccia filtrante carbon block 12" Mod OR SLIM con att.sup.doppio O-RING
OR2512FA005	Cartuccia filtrante PP FA 12" Mod OR SLIM con att.sup.O-RING
OR2512PP005	Cartuccia filtrante PP melt-blown 12" Mod OR SLIM con att.sup.doppio O-RING

Tutti i prezzi sono in Euro (IVA esclusa).Opzioni e prezzi possono essere soggetti a modifiche senza obbligo di preavviso. Nessun diritto potrà essere rivendicato in base al presente listino prezzi delle opzioni.

Celtis Water Srl SP33 Km 0,230 Loc.Bettolino Nord, I-25030 Brandico (Bs) -Italy-Tel +39 030 2056433 Fax +39 030 2053465 e-mail: info@celtis-water.com

SERB O/I

Serbatoi di stoccaggio per osmosi inversa

Codice:	Descrizione:
ROST020SWP	Serbatoio di stoccaggio 2 galloni in acciaio verniciato bianco
ROST028SWP	Serbatoio di stoccaggio 2.8 galloni in acciaio verniciato bianco
ROST032SBP	Serbatoio di stoccaggio 3.2 galloni (12 litri) in acciaio verniciato blu
ROST032SWP	Serbatoio di stoccaggio 3.2 galloni (12 litri) in acciaio verniciato bianco
ROST040PLW	Serbatoio di stoccaggio cert. NSF 4 galloni (13 litri) in plastica bianco
ROST200SBP	Serbatoio di stoccaggio 20 galloni (77 litri) in acciaio verniciato blu

POMPE OSMOSI

Pompe booster a membrana Serie QH

Codice:	Descrizione:
ROBP050038FQH	Pompa a membrana RO QH 50 Portata GPD ≥ 0,6 l / min; Connettore 3/8 "NPT; Corrente massima: 1,0 A
ROBP100038FQH	Pompa a membrana RO QH 100 Portata GPD ≥1,00 l / min; Connettore 3/8 "NPT; Corrente massima: 1,4 A
ROBPTRA012AQH	Adattatore di alimentazione 24 V 1,2 A con presa EU QH
ROBPTRA015AQH	Adattatore di alimentazione 24 V 1,5 A con presa EU QH

Tutti i prezzi sono in Euro (IVA esclusa).Opzioni e prezzi possono essere soggetti a modifiche senza obbligo di preavviso. Nessun diritto potrà essere rivendicato in base al presente listino prezzi delle opzioni.

Celtis Water Srl SP33 Km 0,230 Loc.Bettolino Nord, I-25030 Brandico (Bs) -Italy-Tel +39 030 2056433 Fax +39 030 2053465 e-mail: info@celtis-water.com

POMPE OSMOSI EF

Pompe booster a membrana Serie EF

Codice:	Descrizione:
ROBP010038EF	Pompa a membrana RO EF 100 GPD Portata ≥ 1,00 l/min; attacchi 3/8 "NPT; Corrente massima: 1,4 A
ROBP015038EF	Pompa a membrana RO EF 150 GPD Portata ≥ 1,5 l/min; attacchi 3/8 "NPT; Corrente massima: 2,0 A
ROBP020038EF	Pompa a membrana RO EF 200 GPD Portata ≥ 1,9 l/min; attacchi 3/8 "NPT; Corrente massima: 2,5 A
ROBP030038EF	Pompa a membrana RO EF 300 GPD Portata ≥ 2,7 l/min; attacchi 3/8 "NPT; Corrente massima: 3,2 A
ROBP040038EF	Pompa a membrana RO EF 300 GPD Portata ≥ 2,95 l/min; attacchi 3/8 "NPT; Corrente massima: 4,2 A
ROBP050038EF	Pompa a membrana RO EF 500 GPD Portata ≥ 3,25 l/min; attacchi 3/8 "NPT; Corrente massima: 4,2 A
ROBP060038EF	Pompa a membrana RO EF 600 GPD Portata ≥ 3,6 l/min; attacchi 3/8 "NPT; Corrente massima: 4,5 A
ROBPTRA015A	Adattatore di alimentazione 24 V 1,5 A con presa EU
ROBPTRA020A	Adattatore di alimentazione 24 V 2,0 A con presa EU
ROBPTRA030A	Adattatore di alimentazione 24 V 3.0A con presa EU
ROBPTRA040A	Adattatore di alimentazione 24 V 4.0A con presa EU
ROBPTRA050A	Adattatore di alimentazione 24 V 5.0A con presa EU

POMPE OSMOSI SH

Pompe booster a membrana Serie SH

Codice:	Descrizione:
ROBPSH480900T	BP-900 SHP Pompa a membrana Super High Performance 4,5 l/m attacchi 3/8" c/codolo incluso trasformatore

Tutti i prezzi sono in Euro (IVA esclusa).Opzioni e prezzi possono essere soggetti a modifiche senza obbligo di preavviso. Nessun diritto potrà essere rivendicato in base al presente listino prezzi delle opzioni.

Celtis Water Srl SP33 Km 0,230 Loc.Bettolino Nord, I-25030 Brandico (Bs) -Italy-Tel +39 030 2056433 Fax +39 030 2053465 e-mail: info@celtis-water.com

AC O/I

Accessori per osmosi inversa domestica

Codice:	Descrizione:	
EVDPA220S08ER	Elettrovalvola doppia diritta Tipo ER 220 v 8l/m attacco rapido 8 mm (5/16")	
EVDPA220S08SLE	Elettrovalvola doppia a squadra Tipo SLE 220 v 8l/m uscita tubo ø10,5x12 in PA	
EVESERSTAFF	Staffa di fissaggio per elettrovalvola singola Tipo EK	
EVSPA220S08EK	Elettrovalvola singola diritta Tipo EK 220 v 8l/m raccordo ingresso 3/4" BSPT M - portagomma 10.5	
EVSPA220S08EKC	Elettrovalvola singola c/contalitri Tipo EK 220 v 8l/m racc.ingr. 3/4" BSPT M x portagomma 10.5	
ROCD200212B	Clip PVC doppia Ø 50-63 mm (2" - 2 1/2")	
ROCD212212B	Clip PVC doppia Ø 63-63 mm (2 1/2" - 2 1/2")	

Tutti i prezzi sono in Euro (IVA esclusa).Opzioni e prezzi possono essere soggetti a modifiche senza obbligo di preavviso. Nessun diritto potrà essere rivendicato in base al presente listino prezzi delle opzioni.

Celtis Water Srl SP33 Km 0,230 Loc.Bettolino Nord, I-25030 Brandico (Bs) -Italy-Tel +39 030 2056433 Fax +39 030 2053465 e-mail: info@celtis-water.com

ROCS000100G	Clip PVC singola Ø 63 mm (2 1/2")	
ROCS000200B	Clip PVC singola Ø 50 mm (2")	
RODC00001	Staffa di scarico per O/I con viti	
ROFLV038A	Elettrovalvola flussaggio automatica att.3/8" per flussaggio membrane o/I	
ROFR300L014FF	Riduttore di flusso in linea 1/4" F/F 300 GPM	
ROFR300L014QF	Riduttore di flusso in linea 300 GPM attachi rapido 1/4" F/F	
ROFR350L01	Riduttore di flusso in linea 1/4" F/F 350 GPM	
ROFR800L01	Riduttore di flusso in linea 1/4" F/F 800 GPM	
ROFV014	Valvola risciacquo membrana osmosi	
ROHPS014F	Pressostato di massima attacchi 1/4" tubo Jaco	
ROHPS014QF	Pressostato di massima attacchi rapidi 1/4"	
ROK2SC10AC	Kit filtrazione sedimenti/carbone 10" in linea con accessori	
ROLPS014F	Pressostato di minima attacchi 1/4"	
ROLPS014QF	Pressostato di minima attacchi rapidi 1/4"	
ROLY04EUSM	Elettrolisi dimostrativo Spine EU SM	
RONI014014NPT	nipplo 1/4" NPT	
ROSBV038OT	Kit valvola alimentazione acqua per O/I in OT	
ROSO001JF	Valvola di blocco (Shut-off) innesti tipo JACO	

Tutti i prezzi sono in Euro (IVA esclusa).Opzioni e prezzi possono essere soggetti a modifiche senza obbligo di preavviso. Nessun diritto potrà essere rivendicato in base al presente listino prezzi delle opzioni.

Celtis Water Srl SP33 Km 0,230 Loc.Bettolino Nord, I-25030 Brandico (Bs) -Italy-Tel +39 030 2056433 Fax +39 030 2053465 e-mail: info@celtis-water.com

ROSO002QF	Valvola di blocco (Shut-off) innesti rapidi	
ROTV000001MF	Valvola a squadra 1/4" M/F per serbatoio stoccaggio O/I	
TEFL00751210	Nastro di Teflon 0,075x12x10 mm rotolo	
TEFL00751220	Nastro di Teflon 0,075x12x20 mm rotolo	
VAMS14OTCR	Valvola deviatore -diverter valve c/nozzle 1/4"	
VASF1438OTCR	Valvola a sfera 1/4" -3/8" OT58 cromata	
VASFFT121412OTCR	Adattatore valvola sfera prelievo acqua 1/2" 1/4" 1/2"	
VASFG038OTCR	Kit alimentazione acqua in 3/8” M/F +valvola a sfera per 3/8” Femmina con leva blu	
VASFN012OTCR	Kit alimentazione acqua in 1/2” M/F + valvola a sfera per 3/8” Femmina con leva blu	

AC O/I PG ABS Back

Manometro a incasso serie ABS attacco posteriore

Cassa in plastica a secco attacco posteriore per montaggio a pannello ghiera avvitata con anello in plastica cromata - modello F+R

Codice:	Descrizione:
PGI40SPA16P01T	Manometro Ø 40 a secco cassa in ABS 0-16 BAR attacco post.1/8"ottone

Tutti i prezzi sono in Euro (IVA esclusa).Opzioni e prezzi possono essere soggetti a modifiche senza obbligo di preavviso. Nessun diritto potrà essere rivendicato in base al presente listino prezzi delle opzioni.

Celtis Water Srl SP33 Km 0,230 Loc.Bettolino Nord, I-25030 Brandico (Bs) -Italy-Tel +39 030 2056433 Fax +39 030 2053465 e-mail: info@celtis-water.com

MISURATORI ELETTRONICI TASCABILI

EL-TESTER ORP

Misuratori digitali del valore ORP

Codice:	Descrizione:
ROORP01	Misuratore di ORP digitale Misuratore di ORP (con retroilluminazione)

EL-TESTER TDS

Misuratori digitali del valore TDS

Codice:	Descrizione:
ROTDS02F	Misuratore TDS scala 1-1990 ppm e temperatura (C° e F°) giallo (con retroilluminazione)
ROTDS03SR	Misuratore TDS scala 1-1990 ppm e temperatura (C° e F°) bianco (senza retroilluminazione)

EL-TESTER pH

Misuratori digitali di pH

Codice:	Descrizione:
ROPHH01F	Misuratore di pH digitale (con retroilluminazione)

Tutti i prezzi sono in Euro (IVA esclusa).Opzioni e prezzi possono essere soggetti a modifiche senza obbligo di preavviso. Nessun diritto potrà essere rivendicato in base al presente listino prezzi delle opzioni.

Celtis Water Srl SP33 Km 0,230 Loc.Bettolino Nord, I-25030 Brandico (Bs) -Italy-Tel +39 030 2056433 Fax +39 030 2053465 e-mail: info@celtis-water.com

CONTALITRI DOMESTICI

DIGIFLOW 8000-T

Contalitri digitale DIGIFLOW 8000-T

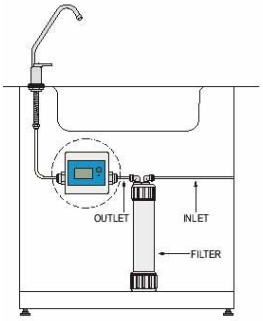

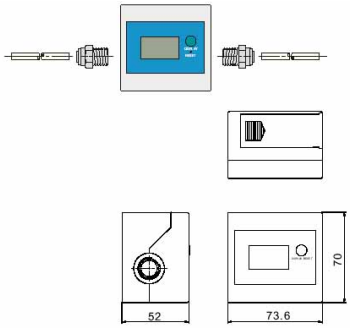

I contalitri/misuratori di portata della serie DigiFlow combinano la scheda di controllo con microprocessore con il sensore a turbina per una misurazione e controllo precisi della portata e del volume dell'acqua.Questi misuratori sono ideali per filtri al punto d'uso,colonnine refrigeranti monitorandi il ciclo dei filtri garantendone la unzionalità. Il Digiflow 8000T è un monitor con display LCD in grado di monitorare òa capacità volumetrica ed il tempo trascorso dall'installazione del filtro in base alle impostazione dell'utente.La procedura di programmazione è facile da capire e da attuare. Programmabile da 500 a 99500 litri oppure da 30 a 720 giorni o disattivato.

Allarme esaurimento filtri
Il DigiFlow 8000T genera un allarme sonoro non appena la capacità ciclica o il tempo trascorso misurati arrivano alla fine. Misurazione della portata in tempo reale.Oltre alla funzione di monitoraggio,fornisce un monitoraggio della portata.Fornito con attacchi filetto 3/8" NPT femmina,adatto per la maggior parte dei raccordi in commercio.Non necessita di corrente elettrica,funziona con 2 batterie alcaline di tipo AAA con durata di un anno. All'esaurimento delle batterie gli ultimi dati miisurati verranno automaticamente memorizzati.

Codice:	Descrizione:
DF8000TL	Digiflow 8000T contalitri-tempo portata digitale

DIGIFLOW 6100-R

DigiFlow 6100-R, monitor multi-filtro e totalizzatore di flusso

Caratteristiche - Fino a 5 monitor di durata della capacità del filtro, fino a 99500 litri
Avviso di fine vita filtro - Batteria funzionante, 2 batterie AA
Avviso di batteria scarica Dati automatici memorizzati quando la batteria è spenta Applicazione: Sistema di trattamento dell'acqua residenziale, Sistema di trattamento dell'acqua commerciale, Distributore di acqua, Refrigeratore d'acqua

Elettrico: Tensione di esercizio: 3 volt CC
Corrente di funzionamento: 1,0 mA (lavoro), 0,015 mA (sospensione) 2,0
Applicazione: metodo di montaggio: verticale o orizzontale
Direzione fluente: una direzione
Portata: 1,5 - 25,0 litri / minuto
Flusso: acqua
Generale: Temperatura: da 0 a 80 ℃ (senza congelamento) - Pressione: max. 8,0 bar - Peso: 140 g - Precisione: +/- 10%
Collegamento: 1/2 "BSP maschio Materiali: Custodia del sensore: PPS con fibra di vetro al 40% Supporto per turbina: acetilene Copolimero, TICONA M90 Turbina: magnete di plastica Bastone di turbina: ceramica O-Ring: gomma EPDM

Codice:	Descrizione:
DF6100R	DigiFlow 6100R, monitor multi-filtro e totalizzatore di portata., Connessione BSP 1/4 ", cavo da 1,5 metri, 0,6 ~ 8

Tutti i prezzi sono in Euro (IVA esclusa).Opzioni e prezzi possono essere soggetti a modifiche senza obbligo di preavviso. Nessun diritto potrà essere rivendicato in base al presente listino prezzi delle opzioni.

Celtis Water Srl SP33 Km 0,230 Loc.Bettolino Nord, I-25030 Brandico (Bs) -Italy-Tel +39 030 2056433 Fax +39 030 2053465 e-mail: info@celtis-water.com

DIGIFLOW 6000-R

DigiFlow 6000-R, monitor multi-filtro per display LCD e totalizzatore di portata

Caratteristiche :
Il volume del flusso è stato totalizzato fino a 99500 litri; Monitoraggio fino a 5 capacità di filtraggio programmabili; Fine dell'allarme di durata del filtro; Batteria funzionante, 2 batterie AAA; Dati automatici memorizzati quando la batteria è spenta
Applicazione :
Sotto il sistema di trattamento delle acque di affondamento; Sistema di trattamento dell'acqua da banco; Sistema di trattamento dell'acqua commerciale; Distributore d'acqua

Elettrico:
Tensione di esercizio: 3 volt CC; Corrente di funzionamento: 1,0 mA (lavoro), 0,015 mA (sospensione); Portata: 1,5 - 14,1 litri / minuto
Applicazione :
Metodo di montaggio: Back Mount; Direzione fluente: Bi-Direction
Generale:
Temperatura: da 0 a 40 ℃ (da 32 a 104 ℉); Pressione: Max. 0,6 bar (85 psi); Peso: 140 g (5,38 oz); Precisione: +/- 10%; Connessione: NPT femmina da 3/8 di pollice

Codice:	Descrizione:
DF6000R	DigiFlow 6000R, DigiFlow 6000R, monitor multi-filtro per display LCD e totalizzatore di portata. (Modalità litro),

DIGIFLOW 8300-T

DigiFlow 8300-T, monitor multi-filtro per display LCD e totalizzatore di portata

Caratteristiche :
Monitoraggio della capacità del filtro, programmato cifra per cifra; Avviso di fine capacità; Conteggio negativo; Batteria funzionante, 2 batterie alcaline AA; Avviso di batteria scarica
Applicazione :
Sistema di trattamento dell'acqua; Distributore d'acqua, addolcitore d'acqua 1.0 elettrico: Tensione di esercizio: 3 volt CC; Corrente di funzionamento: 1,0 mA (lavoro), 0,015 mA (sospensione); Metodo di montaggio: fare riferimento alla seguente figura; Direzione fluente: una direzione; Portata: 1,0 - 15,0 litri / min.

Generale:
Temperatura: da 0 a 80 ℃
Pressione: max. 6,0 bar
Peso: 140 g
Precisione: +/- 5%
Connessione: maschio BSP da 3/8 "pollici
Materiali: Corpo sensore: PA66 con 50% fibra di vetro
Turbina: copolimero acetale, TICONA M90
Stick of Paddle Wheel: acciaio inossidabile n. 304
O-Ring: gomma EPDM

Codice:	Descrizione:
DF8300T-22	DigiFlow 8300T-22, monitor di flusso. Modalità litro. Connessione BSP 3/8 ", cavo 1,5 m, 0,8~15 l / m,

Tutti i prezzi sono in Euro (IVA esclusa).Opzioni e prezzi possono essere soggetti a modifiche senza obbligo di preavviso. Nessun diritto potrà essere rivendicato in base al presente listino prezzi delle opzioni.

Celtis Water Srl SP33 Km 0,230 Loc.Bettolino Nord, I-25030 Brandico (Bs) -Italy-Tel +39 030 2056433 Fax +39 030 2053465 e-mail: info@celtis-water.com

VALVOLE DI SICUREZZA ANTIALLAGAMENTO

AS-414 Auto shut-off safety valve

AS-414 Sicurezza automatica perdite d'acqua: arresto automatico+allarme acustico

Caratteristiche :
Spegnimento automatico dell'acqua quando viene rilevata una perdita d'acqua
Batteria alcalina 9V funzionante
Spegnimento automatico in caso di batteria scarica
Installazione facile
Protezione per filtro acqua, addolcitore d'acqua

Specifica:
Tensione di funzionamento: 9 V CC
Corrente di alimentazione: tipica 1,0 mA, massimo 15,0 mA.
Lunghezza del cavo: 1,5 M per il cavo dell'elettrovalvola
Collegamento: 1/2 "BSP maschio
Metodo di rilevamento perdite d'acqua: unità di controllo con metallo di rilevamento posizionato sul pavimento vicino al filtro dell'acqua
Temperatura dell'ambiente: -20 ~ 80 ℃
Pressione massima: 6 bar

Codice:	Descrizione:
ROSO003AUTO	AS-414 Valvola di intercettazione automatica per perdite d'acqua, ½ "BSP MM, autospegnimento e allarme

WATER BLOCK

WATER BLOCK Dispositivo di sicurezza antiallagamento (controllo volume flusso)

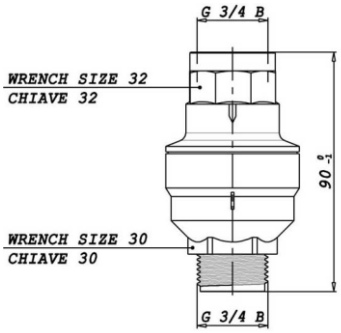

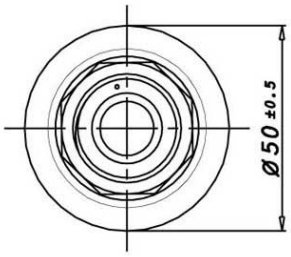

Water Block è un dispositivo di sicurezza antiallagamento che controlla il passaggio di un volume d'acqua nominale compreso tra 5 e 50 litri. La sua funzione è quella di misurare il numero di litri che passano attraverso di esso. Se tale quantità eccede il valore impostato, il Water Block blocca il flusso dell'acqua e ferma l'erogazione fino all'intervento dell'utente. Se il volume dell'acqua non eccede il volume impostato, ad ogni interruzione del flusso d'acqua il volume misurato si resetta automaticamente e il Water Block è pronto per una nuova misurazione. Il water block non necessità di alcuna energia esterna in quanto è azionato dal flusso dell'acqua che scorre al suo interno.

Caratteristiche generali:
Attacco filettato femmina in ingresso ¾ BSP
Attacco filettato maschio in uscita ¾ BSP
Si consiglia il montaggio in posizione verticale.
Volume massimo impostabile per mezzo di 10 tacche di regolazione
Il volume impostato aumenta di 5 +/-1 l/min per ogni tacca di regolazione
Compatibiltà alimentare (WRAS, NSF richiesto 7/Conforme alla Direttiva 2002/95/EC (RoHS) Dati tecnici: Temperatura ambiente2 °C ÷ 60 °C Temperature del fluido2 °C ÷ 70 °C Pressione di esercizio0.02 ÷ 1 MPa (0.2 ÷ 10 bar) Portatada 2 a 30 l/min (da 0.53 a 7.9 gpm)
Resistenza allo scoppio> 5 MPa (> 50 bar) a 25°C
Vita> 300.000 litri (> 79000 gal)

Codice:	Descrizione:
WBLOCK	Water Block dispositivo di sicurezza antiallagamento (a volume)
WBLOCKTRIG	Azzeratore per Water Block dispositivo di sicurezza antiallagamento

Tutti i prezzi sono in Euro (IVA esclusa).Opzioni e prezzi possono essere soggetti a modifiche senza obbligo di preavviso. Nessun diritto potrà essere rivendicato in base al presente listino prezzi delle opzioni.

Celtis Water Srl SP33 Km 0,230 Loc.Bettolino Nord, I-25030 Brandico (Bs) -Italy-Tel +39 030 2056433 Fax +39 030 2053465 e-mail: info@celtis-water.com

E-WATER BLOCK

E-WATER BLOCK Dispositivo di sicurezza antiallagamento elettronico

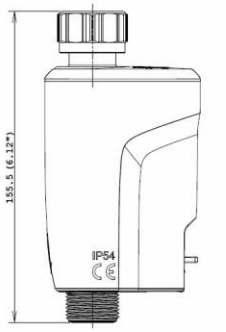

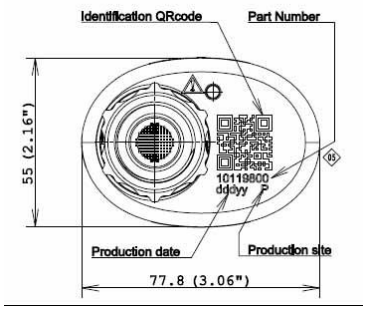

E-WATERBLOCK
Il dispositivo intelligente in grado di rilevare anomalie nell'erogazione dell'acqua e bloccarne il flusso prima che si verifichi un danno agli ambienti o un consumo idrico eccessivo.
Una soluzione semplice ed efficiente che, in più, contribuisce al bilancio di sostenibilità aziendale grazie al controllo degli sprechi di acqua. Facile da installare: si innesta a monte dell'attacco acqua e non richiede nessun collegamento elettrico, l'uso di attrezzi o l'intervento di professionisti. Il sistema di bloccaggio automatico in caso di perdite, preserva gli ambienti e le risorse idriche ambientali
La soluzione tecnologica che contribuisce al bilancio di sostenibilità aziendale.

Previeni i danni causati da allagamenti e preserva le risorse idriche E-WATERBLOCK è la soluzione ottimale in termini di rapporto costi/benefici, per proteggere gli spazi di lavoro e locali pubblici dove siano installate apparecchiature che utilizzano la rete idrica. Quali: hotel, ristoranti, uffici, aeroporti e stazioni, palestre e centri benessere, irrigazione e camping.
Tutte le apparecchiature sono sotto controllo grazie alla comunicazione dello stato tramite App e il rischio di danni da acqua è praticamente annullato. Applicazioni : Macchine per Caffè, Distributori Di Bevande Erogatori Di Acqua.Distributori Di Bevande Calde E Caffè Distributori Di Ghiaccio

Codice:	Descrizione:
EWBLOCK	E-WATERBLOCKdispositivo di sicurezza antiallagamento elettronico

Tutti i prezzi sono in Euro (IVA esclusa).Opzioni e prezzi possono essere soggetti a modifiche senza obbligo di preavviso. Nessun diritto potrà essere rivendicato in base al presente listino prezzi delle opzioni.

Celtis Water Srl SP33 Km 0,230 Loc.Bettolino Nord, I-25030 Brandico (Bs) -Italy-Tel +39 030 2056433 Fax +39 030 2053465 e-mail: info@celtis-water.com

COMPRESSORI

Compressors 50-60Hz 220-240V

Compressori 50-60Hz 220-240V

Codice:	Descrizione:
CPHCB38GR134A	Compressore 1/8" HP R134A 220-240V 50-60Hz

Tutti i prezzi sono in Euro (IVA esclusa).Opzioni e prezzi possono essere soggetti a modifiche senza obbligo di preavviso. Nessun diritto potrà essere rivendicato in base al presente listino prezzi delle opzioni.

Celtis Water Srl SP33 Km 0,230 Loc.Bettolino Nord, I-25030 Brandico (Bs) -Italy-Tel +39 030 2056433 Fax +39 030 2053465 e-mail: info@celtis-water.com