VALVOLE PER ADDOLCIMENTO E FILTRAZIONE

VALVOLE CLACK - VALVOLE SERIE EZ-TZ-GZ - VALVOLE SERIE KS - VALVOLE SERIE FLECK - VALVOLE SERIE SIATA - VALVOLE MANUALI - VALVOLE IDROPNEUMATICHE IN PLASTICA - VALVOLE IDROPNEUMATICHE IN GHISA - PRODUTTORI DI CLORO - CLORINATORI - VALVOLE SERIE CSL

Tutti i prezzi sono in Euro (IVA esclusa).Opzioni e prezzi possono essere soggetti a modifiche senza obbligo di preavviso. Nessun diritto potrà essere rivendicato in base al presente listino prezzi delle opzioni.

Celtis Water Srl SP33 Km 0,230 Loc.Bettolino Nord, I-25030 Brandico (Bs) -Italy-Tel +39 030 2056433 Fax +39 030 2053465 e-mail: info@celtis-water.com

VALVOLE CLACK

VA-CL WS1CI

Valvole Clack WS1CI volumetrica 1"

Portata servizio perdita di carico @ 1 bar/15 psi : 102 lpm (incluso contatore e bypass - Portata controlavaggio perdita di carico @ 1.7 bar/25 psi : 102 lpm (incluso bypass) Bombole applicabili: Addolcitore diam. 6" - 21" /Filtro diam 6"-21"- Racc.Entrata/Uscita 3⁄4" - 1.25" Maschio BSPT 3⁄4" - 1.5" Saldare 3⁄4" - 1.5" incollaggio - Materiale: Noryl - Cicli: fino a 9 Rigenerazione: equicorrente/controcorrente - Pressione di esercizio: 1.4 - 8.6 bar Temperatura d'esercizio : 4°-43° C - Contatore:
Gamma di portata: 1 - 102 lpm - Gamma di volume (metri cubi): .10-2000 m3 - Totalizzarore: sì

Tubo di pescaggio : dim 27 mm - Linea di scarico : 3⁄4" Maschio NPT Standard/ 1" Maschio NPT Opzionale - Raccordo salamoia: 3⁄8" o 1⁄2" O.D.Poly Tube a compressione Attacco bombola: 21⁄2" - 8 NPSM-Altezza dal bordo bombola 187mm Peso 2 Kg - Elettricità:
Tensione: 230V AC- Frequenza:50 Hz
Uscita:12V AC Corrente:500 mA

Codice:	Descrizione:
V1CIDM--03A	Valvola Clack WS1CI 1600 elettronica a volume equicorrente c/accessori
V1CIDM--03B	Valvola Clack WS1CI 1700 elettronica a volume equicorrente c/accessori
V1CIDM--03FA	Valvola Clack WS1CI Filtro elettronica scarico 3/4" equicorrente c/accessori
V1CIDM--03FB	Valvola Clack WS1CI Filtro elettronica scarico 1" equicorrente c/accessori
V1CIUM--03A	Valvola Clack WS1CI 1600 elettronica a volume controcorrrente c/accessori
V1CIUM--03B	Valvola Clack WS1CI 1700 elettronica a volume controcorrente c/accessori

Tutti i prezzi sono in Euro (IVA esclusa).Opzioni e prezzi possono essere soggetti a modifiche senza obbligo di preavviso. Nessun diritto potrà essere rivendicato in base al presente listino prezzi delle opzioni.

Celtis Water Srl SP33 Km 0,230 Loc.Bettolino Nord, I-25030 Brandico (Bs) -Italy-Tel +39 030 2056433 Fax +39 030 2053465 e-mail: info@celtis-water.com

VA-CL WS1TC

Valvole Clack WS1TC semplificata a tempo 1"

Portata servizio perdita di carico @ 1 bar/15 psi : 102 lpm (incluso contatore e bypass - Portata controlavaggio perdita di carico @ 1.7 bar/25 psi : 102 lpm (incluso bypass) Bombole applicabili: Addolcitore diam. 6" - 21" /Filtro diam 6"-21"- Racc.Entrata/Uscita 3⁄4" - 1.25" Maschio BSPT 3⁄4" - 1.5" Saldare 3⁄4" - 1.5" incollaggio - Materiale: Noryl - Cicli: fino a 9 Rigenerazione: equicorrente/controcorrente - Pressione di esercizio: 1.4 - 8.6 bar Temperatura d'esercizio : 4°-43° C -

Tubo di pescaggio : dim 27 mm - Linea di scarico : 3⁄4" Maschio NPT Standard/ 1" Maschio NPT Opzionale - Raccordo salamoia: 3⁄8" o 1⁄2" O.D.Poly Tube a compressione Attacco bombola: 21⁄2" - 8 NPSM-Altezza dal bordo bombola 187mm Peso 2 Kg - Elettricità:
Tensione: 230V AC- Frequenza:50 Hz
Uscita:12V AC Corrente:500 mA

Codice:	Descrizione:
V1TCM--031FA	Valvola Clack WS1TC Filtro elettronica a tempo 3/4" equicorrente c/accessori
V1TCM--031FB	Valvola Clack WS1TC Filtro elettronica a tempo 1" equicorrente c/accessori
V1TCM--03A	Valvola Clack WS1TC 1600 elettronica a tempo equicorrente c/accessori
V1TCM--03B	Valvola Clack WS1TC 1700 elettronica a tempo equicorrente c/accessori

VA-CL WS1.25CI - 1,25" in/out volumetrica

Valvola Clack WS1.25CI entrata/uscita 1,25"

Portata servizio c/perdita di carico @ 1 bar/15 psi : 129 lpm (incluso contatore e bypass - Portata controlavaggio c/perdita di carico @ 1.7 bar/25 psi : 121 lpm (incluso bypass) Bombole applicabili: Addolcitore diam. 6" - 21" /Filtro diam 6"-24"- Racc.Entrata/Uscita 3⁄4" - 1.25" Maschio BSPT 3⁄4" - 1.5" Saldare 3⁄4" - 1.5" incollaggio - Materiale: Noryl - Cicli: fino a 9 Rigenerazione: equicorrente - Pressione di esercizio: 1.4 - 8.6 bar Temperatura d'esercizio : 4°-43° C - Contatore:
Gamma di portata: 0,25 - 129 lpm - Gamma di volume (metri cubi): .500-250 m3 - Totalizzarore: sì

Tubo di pescaggio : diam 32 mm - Linea di scarico : 3⁄4" Maschio NPT Standard/ 1" Maschio NPT Opzionale - Raccordo salamoia: 3⁄8" o 1⁄2" O.D.Poly Tube a compressione Attacco bombola: 21⁄2" - 8 NPSM-Altezza dal bordo bombola 187mm Peso 2 Kg - Elettricità:
Tensione: 230V AC- Frequenza:50 Hz
Uscita:12V AC Corrente:500 mA

Codice:	Descrizione:
V1.25CIDM--03A	Valvola Clack WS1.25CI 1600 entrata/uscita 1,25" elettronica a volume equicorrente c/accessori
V1.25CIDM--03B	Valvola Clack WS1.25CI 1700 entrata/uscita 1,25" elettronica a volume equicorrente c/accessori
V1.25CIDM--03FA	Valvola Clack WS1.25CI Filtro entrata/uscita 1,25" elettronica scarico 3/4" equic. c/accessori
V1.25CIDM--03FB	Valvola Clack WS1.25CI Filtro entrata/uscita 1,25" elettronica scarico 1" equic. c/accessori

Tutti i prezzi sono in Euro (IVA esclusa).Opzioni e prezzi possono essere soggetti a modifiche senza obbligo di preavviso. Nessun diritto potrà essere rivendicato in base al presente listino prezzi delle opzioni.

Celtis Water Srl SP33 Km 0,230 Loc.Bettolino Nord, I-25030 Brandico (Bs) -Italy-Tel +39 030 2056433 Fax +39 030 2053465 e-mail: info@celtis-water.com

V125CIUMF-M08A	Valvola Clack WS1.25CI 1600 entrata/uscita 1,25" elettronica a volume controcorrente c/accessori

VA-CL WS1.25TC - 1,25" in/out semplificata a tempo

Valvola Clack WS1.25TC semplificata a tempo entrata/uscita 1,25"

Portata servizio c/perdita di carico @ 1 bar/15 psi : 129 lpm (incluso contatore e bypass - Portata controlavaggio c/perdita di carico @ 1.7 bar/25 psi : 121 lpm (incluso bypass) Bombole applicabili: Addolcitore diam. 6" - 21" /Filtro diam 6"-24"- Racc.Entrata/Uscita 3⁄4" - 1.25" Maschio BSPT 3⁄4" - 1.5" Saldare 3⁄4" - 1.5" incollaggio - Materiale: Noryl - Cicli: fino a 9 Rigenerazione: equicorrente - Pressione di esercizio: 1.4 - 8.6 bar Temperatura d'esercizio : 4°-43° C - Contatore:
Gamma di portata: 0,25 - 129 lpm - Gamma di volume (metri cubi): .500-250 m3 - Totalizzarore: sì

Tubo di pescaggio : diam 32 mm - Linea di scarico : 3⁄4" Maschio NPT Standard/ 1" Maschio NPT Opzionale - Raccordo salamoia: 3⁄8" o 1⁄2" O.D.Poly Tube a compressione Attacco bombola: 21⁄2" - 8 NPSM-Altezza dal bordo bombola 187mm
Peso 2 Kg - Elettricità:
Tensione: 230V AC- Frequenza:50 Hz
Uscita:12V AC Corrente:500 mA

Codice:	Descrizione:
V1.25TCDM--03A	Valvola Clack WS1.25TC 1600 entrata/uscita 1,25" elettronica a tempo equicorrente c/accessori
V1.25TCDM--03B	Valvola Clack WS1.25TC 1700 entrata/uscita 1,25" elettronica a tempo equicorrente c/accessori
V1.25TCDM--03FA	Valvola Clack WS1.25TC Filtro entrata/uscita 1,25" elettronica a tempo scarico 3/4" equic. c/accessori
V1.25TCDM--03FB	Valvola Clack WS1.25TC Filtro entrata/uscita 1,25" elettronica a tempo scarico 1" equic. c/accessori

VA-CL WS1.5 - 1,5" in/out

Valvole Clack WS1.5CI 1,5"

Portata servizio c/perdita di carico @ 1 bar/15 psi : 227 lpm Portata controlavaggio c/perdita di carico @ 1.7 bar/25 psi :189lpm Bombole applicabili: Addolcitore diam. 12" - 24" /Filtro diam 12"-30"- Racc.Entrata/Uscita: 1.5" BSPT F o NPT- Materiale: Ottone senza piombo - Cicli: fino a 9 Rigenerazione: equicorrente - Pressione di esercizio: 1.4 - 8.6 bar Temperatura d'esercizio : 4°-43° C - Contatore: Gamma di portata: 0,25 - 129 lpm - Gamma di volume (metri cubi): .500-250 m3 - Totalizzarore: sì

Tubo di pescaggio : diam 50 mm - Linea di scarico : 31.25" F NPT con 3⁄4" M NPT Standard, 1" M NPT Opzionale - Raccordo salamoia: 3⁄8" o 1⁄2" O.D.Poly Tube a compressione
Attacco bombola: 4" - 8 NPSM-Altezza dal bordo bombola 191mm
Peso 9.5 Kg - Elettricità:
Tensione: 230V AC- Frequenza:50 Hz
Uscita:12V AC Corrente:500 mA

Codice:	Descrizione:
V1.5CIAM	Valvola Clack WS1.5CI 1600 entrata/uscita 1,5" elettronica a volume equicorrente c/accessori
V1.5CIAT	Valvola Clack WS1.5CI 1600 entrata/uscita 1,5" elettronica a tempo equicorrente c/accessori
V1.5CIBM	Valvola Clack WS1.5CI 1700 entrata/uscita 1,5" elettronica a volume equicorrente c/accessori

Tutti i prezzi sono in Euro (IVA esclusa).Opzioni e prezzi possono essere soggetti a modifiche senza obbligo di preavviso. Nessun diritto potrà essere rivendicato in base al presente listino prezzi delle opzioni.

Celtis Water Srl SP33 Km 0,230 Loc.Bettolino Nord, I-25030 Brandico (Bs) -Italy-Tel +39 030 2056433 Fax +39 030 2053465 e-mail: info@celtis-water.com

V1.5CIBT	Valvola Clack WS1.5CI 1700 entrata/uscita 1,5" elettronica a tempo equicorrente c/accessori
V1.5CIFF	Valvola Clack WS1.5 Filtro entrata/uscita 1,5" elettronica equicorrente c/accessori

VA-CL WS1.5PCI - 1,5" in/out

Valvole Clack WS1.5PCI 1,5" in plastica

• Valvola di controllo da 1,5 "per montaggio superiore adatta per applicazioni commerciali / industriali di medie dimensioni
• Composito caricato vetro • Gruppo di contatori opzionale in plastica economica • Portata di servizio di 227 lpm (13,6 m3 / h) (60 gpm), controlavaggio 163 lpm (9,8 m3 / h) (43 gpm)
• Campo di salamoia di deflusso / deflusso convertibile
• Microprocessore a stato solido con facile accesso alle impostazioni del pannello frontale • Display del pannello frontale per ora del giorno, giorni fino alla prossima rigenerazione, volume rimanente e corrente Portata : • Quattro metodi per iniziare una rigenerazione; contatore immediato, contatore ritardato, orologio ritardato o
differenziale di pressione • Programma in ppm, gradi francesi, gradi tedeschi o metri cubi • Sequenza del ciclo di rigenerazione completamente programmabile (massimo 9) • Tempi di ciclo di rigenerazione programmabili • Funzione di sostituzione dei giorni; 1-28 giorni disponibili • L'alimentatore CC con uscita a 15 volt di livello VI offre un'installazione facile e sicura • Ricarica rigenerante dell'acqua pre o post trattata • Allarme di sale basso • Backup della batteria al litio a bottone per l'ora del giorno fino a 24 ore • Gruppo stack distanziatore sigillo espandibile brevettato monopezzo Brevetto USA 6.402.944 • Pistone alternativo brevettato linearmente

IInlet / Outlet (1): 1,5 ”maschio BSPT o NPT
Cicli: fino a 9 - Materiale della valvola: composito riempito di vetro
Rigenerazione: Downflow / Upflow
TARIFFE DI FLUSSO DELLA VALVOLA DI CONTROLLO
Servizio a 1 bar / calo di 15 psi (incluso misuratore): 227 lpm (13,6 m3 / h) (60 gpm) Controlavaggio a 1,7 bar / calo di 25 psi: 163 lpm (9,8 m3 / h) (43 gpm) PRESSIONI DI ESERCIZIO Minimo / massimo: 1,4 - 8,6 bar (20 - 125 psi) TEMPERATURE OPERATIVE Minimo / Massimo: 4º - 43º C (40º - 110º F) DIMENSIONI E PESO
Distributore pilota Corpi valvola con ingresso e uscita BSPT femmina da 1,5 ": diametro esterno 50 mm Corpi valvola con ingresso e uscita NPT femmina da 1,5 ": OD 1,90" (1,5 "NPS) Connessione linea di drenaggio: 1 "gomito maschio BSPT o gomito NPT Collegamento linea salamoia: ½ "OD Poly Tube Compression Base di montaggio: 4 "- 8 UN
Altezza dalla parte superiore del serbatoio: 74 mm (10,75 ")
Peso spedizione: 4.1 kg (9 libbre) SPECIFICHE ELETTRICHE
ALIMENTAZIONE Tensione di alimentazione da 100 V CA a 120 V CA - 200 V CA a 240 V CA. Frequenza di alimentazione: 50/60 Hz - 50/60 Hz
Tensione di uscita: 15 V CC Corrente di uscita: 500 mA
APPLICAZIONI BOMBOLE Addolcitore: diametro 12 "- 24"
Filtro acqua (2): diametro 12 "- 24"

Codice:	Descrizione:
V1.5PCIAM	Valvola Clack WS1.5PCI corpo plastica 1600 entrata/uscita 1,5" elettronica a volume equicorrente c/accessori
VP15CIDMX-05K17	Valvola Clack WS1.5PCI corpo plastica 1700 entrata/uscita 1,5" elettronica a volume equicorrente c/accessori
VP15CIDTF-05	Valvola Clack WS1.5PCI corpo plastica 1700 FILTRO entrata/uscita 1,5" elettronica a volume equicorrente

Tutti i prezzi sono in Euro (IVA esclusa).Opzioni e prezzi possono essere soggetti a modifiche senza obbligo di preavviso. Nessun diritto potrà essere rivendicato in base al presente listino prezzi delle opzioni.

Celtis Water Srl SP33 Km 0,230 Loc.Bettolino Nord, I-25030 Brandico (Bs) -Italy-Tel +39 030 2056433 Fax +39 030 2053465 e-mail: info@celtis-water.com

VA-CL WS2CI - 2" in/out

Valvole Clack WS2CI - 2"

Portata servizio c/perdita di carico @ 1 bar/15 psi : 435 lpm Portata controlavaggio c/perdita di carico @ 1.7 bar/25 psi : 303 lpm Bombole applicabili: Addolcitore diam. 12" - 48" /Filtro diam 12"-36"- Racc.Entrata/Uscita: 2" BSPT F o NPT- Materiale: Ottone senza piombo - Cicli: fino a 9 Rigenerazione: equicorrente - Pressione di esercizio: 1.4 - 8.6 bar Temperatura d'esercizio : 4°-43°C - Contatore:Gamma di portata: 5,7 - 568 lpm - Gamma di volume (metri cubi): .02-5700 m3 - Totalizzarore: sì

Tubo di pescaggio : diam 50 mm - Linea di scarico : 1.5" F NPT - Raccordo salamoia: Gomito 1"M NPT,3⁄4" x 1" Solvent elbow 1⁄2" O.D. Poly Tube
Attacco bombola: 4" - 8 UN Altezza dal bordo bombola 216 mm Peso 13 Kg - Elettricità: Tensione: 230V AC- Frequenza:50 Hz Uscita:12V AC Corrente:500 mA

Codice:	Descrizione:
V2CIAM	Valvola Clack WS2CI 1600 entrata/uscita 2" elettronica a volume equicorrente c/accessori
V2CIAT	Valvola Clack WS2CI 1600 entrata/uscita 2" elettronica a tempo equicorrente c/accessori
V2CIBM	Valvola Clack WS2CI 1700 entrata/uscita 2" elettronica a volume equicorrente c/accessori
V2CIBT	Valvola Clack WS2CI 1700 entrata/uscita 2" elettronica a tempo equicorrente c/accessori
V2CIFF	Valvola Clack WS2CI Filtro entrata/uscita 2" elettronica equicorrente c/accessori

Tutti i prezzi sono in Euro (IVA esclusa).Opzioni e prezzi possono essere soggetti a modifiche senza obbligo di preavviso. Nessun diritto potrà essere rivendicato in base al presente listino prezzi delle opzioni.

Celtis Water Srl SP33 Km 0,230 Loc.Bettolino Nord, I-25030 Brandico (Bs) -Italy-Tel +39 030 2056433 Fax +39 030 2053465 e-mail: info@celtis-water.com

VA-CL WS2CI/QC - 2" in/out Valvole Clack WS2CI/QC - 2"

Accessori inclusi nella versione addolcimento
· Opzione TOP MOUNT 4" o 6" : Adattatore Montaggio di Testa 6" Flangiato V3055 oppure V3064-BSPT 4" filettato (attacco tubo distributore Ø 63) · Opzione SIDE MOUNT : Adattatore Montaggio laterale 2"BSPT - V3260BSPT-02 - Contalitri V3076BSPT (solo versione a volume)
· Trasformatore - V3186EU · DLFC (per Versione 1700) - V3190-XXX
· Air Check ½" - BSAC1700ST (solo versione 1700) · Raccordo di scarico da 1" - V3008-05 (solo versione 1700)
Accessori inclusi nella Versione Filtro
· Opzione TOP MOUNT 4" o 6" : Adattatore Montaggio di Testa 6" Flangiato V3055 6"oppure V3064-BSPT 4" filettato (attacco tubo distributore Ø 63) · Opzione SIDE MOUNT : Adattatore Montaggio laterale 2"BSPT - V3260BSPT-02 - V3162-XXX
· Raccordo di scarico 1½ - V3080BSPT·Trasformatore V3186EU
Montaggio 2" Top Mount o Side Mount per applicazioni commerciali / industriali • Corpo valvola in ottone senza piombo rivestito vernice epossidica * • Contatore opzionale economico in acciaio inossidabile • Portata di servizio 473 litri al minuto (28,4 m3 / h) (125 gpm), aspirazione 322 LPM (19,3 m3 / h) (85 gpm) • microprocessore con le impostazioni del pannello frontale di facile accesso • Display del pannello anteriore per ora del giorno, giorni fino al prossimo rigenerazione, il volume rimanente e porttata corrente • Quattro metodi per avviare la rigenerazione; metro immediato, volumetrico ritardato, a tempo ritardato o a pressione differenziale • Programmi in ppm, gradi francesi, gradi tedeschi, o metri cubi • Sequenza cicli di rigenerazione completamente programmabile (massimo 9) • tempi di ciclo di rigenerazione programmabile • funzione di forzatura giorni; 1-28 giorni a disposizione della batteria • Batteria tampone al litio di back-up con un riporto 24 ore su • Uscita 12 volt AC Adapter per un'installazione facile e sicura • Riempimento tino con acqua trattata o grezza • Orologio 24 ORE • unità DC affidabile e collaudata • Distanziale brevettato a pezzo brevetto 6.402.944 • funzionamento a pistone lineare alternativo brevettato il brevetto 6.444.127

Entrata / Uscita 2 "Female BSPT o NPT cicli: fino a 9 Materiale della valvola:. Piombo Rigenerazione ottone libero: Downflow VALVOLA DI CONTROLLO Portata Servizio @ 1 bar / 15 psi goccia 473 LPM (28,4 m3 / h) (125 gpm)
Backwash @ 1,7 bar / 25 psi goccia. 322 LPM (19,3 m3 / h) (85 gpm)
Cv Servizio .: 32,3 Cv Backwash: 17.0 Azionando Pressioni Ing Minimo / massimo 1,4-8,6 bar (20 psi - 125 psi) Operat ing temperature minime / massima 4º - 43º C (40 ° - 110 ° F)
Meter SPECIFICHE TECNICHE Precisione ± 5% Portata Gamma 5,7-568 LPM (1,5-150 gpm) Intervallo Volume .0.02 - 5.700 m3 Totalizer.1 - 99.999 m3 (264 - 26,417,000 galloni) Dimensioni e peso Distributore Pilot I corpi valvola con 2 "Female BSPT Ingresso e uscita 63 millimetri OD I corpi valvola con 2 "NPT femmina di ingresso e di uscita 2.37" OD (2 "NPS) di scarico della linea di collegamento da 1,5" NPT femmina adattatori di linea Brine incluse 1 "Maschio gomito NPT, ¾" x 1 "solvente gomito saldatura e 1/2" OD Poly La compressione del tubo di montaggio Base 4 -. 8 UN, 6 "flangia o montaggio laterale
Altezza dalla cima del serbatoio con 4 "- 8 284,5 millimetri QC base delle Nazioni Unite (11.2")
Altezza dalla cima del serbatoio con 6 "flangia di controllo di qualità di base. 287 millimetri (11.3")
Peso spedizione con Meter 14 Kg (30 lbs.) Elettrico SPECIFICHE TECNICHE AC Adapter Tensione di alimentazione 230V AC 120V AC alimentazione Frequenza 50 Hz-60 Hz in uscita Tensione in uscita 12V AC 12V AC Corrente 500 mA 500 mA serbatoio Applicazioni Dolcificatore diametro 12 "- 48 "di diametro
Filtro acqua diametro 12 "- 36" Cicli di operat ION scegliere fino a nove cicli di rigenerazione, in qualsiasi ordine, con una vasta gamma di valori disponibili: Gamma ciclo di valori risacca 1 - 120 minuti Risciacquare 1 - 120 minuti di pausa (servizio) 1 - 480 minuti Salamoia (co-corrente) 1 - 180 minuti Refill (addolcitore) 0.1 - 99.0 minuti Refill (filtro) 0,1-99,0 minutes7

Codice:	Descrizione:
V2CIQCBMSM	Valvola Clack WS2CI versione QC 1700 entrata/uscita 2" SIDE MOUNT elettronica a volume equicorrente
V2CIQCBMTM	Valvola Clack WS2CI versione QC 1700 entrata/uscita 2" TOP MOUNT elettronica a volume equicorrente
V2CIQCBTSM	Valvola Clack WS2CI versione QC 1700 entrata/uscita 2" SIDE MOUNT elettronica a tempo equicorrente
V2CIQCBTTM	Valvola Clack WS2CI versione QC 1700 entrata/uscita 2" TOP MOUNT elettronica a tempo equicorrente
V2CIQCFTSM	Valvola Clack WS2CI versione QC FILTRO entrata/uscita 2" SIDE MOUNT elettronica a tempo c/accessori
V2CIQCFTTM	Valvola Clack WS2CI versione QC FILTRO entrata/uscita 2" TOP MOUNT elettronica a tempo c/accessori

Tutti i prezzi sono in Euro (IVA esclusa).Opzioni e prezzi possono essere soggetti a modifiche senza obbligo di preavviso. Nessun diritto potrà essere rivendicato in base al presente listino prezzi delle opzioni.

Celtis Water Srl SP33 Km 0,230 Loc.Bettolino Nord, I-25030 Brandico (Bs) -Italy-Tel +39 030 2056433 Fax +39 030 2053465 e-mail: info@celtis-water.com

VA-CL WS3 3" in/out

Valvole Clack WS3 entrata/uscita 3"

3" valvola di comando a montaggio superiore o laterale adatta per applicazioni commerciali e applicazioni industriali.
CARATTERISTICHE TECNICHE
• Corpo valvola in ottone senza piombo
• Gruppo di misura opzionale in acciaio inox in acciaio inox
• Portata di servizio 250 gpm (946 lpm) (56,8 m3 / h),
Portata di backwash 220 gpm (833 lpm) (50.0 m3 / h)
• Microprocessore a stato solido con facile accesso POD estraibile anteriore
• Visualizzazione del pannello frontale per l'ora del giorno, la portata corrente, Totalizzatore e volume / giorni fino alla rigenerazione
• Quattro metodi per avviare la rigenerazione del flusso di flusso; Metro ritardato, metro immediato, orologio ritardato o differenziale di pressione • sequenze ciclo di rigenerazione completamente programmabili (massimo 9)
• Tempi di ciclo di rigenerazione completamente programmabili
• Ricarica rigenerante acqua pre o post trattata
• Funzioni override giorni; 1-28 giorni disponibili
• Back-up del condensatore fino a 24 ore
• L'adattatore CA a 20 Volt fornisce un'installazione sicura e facile
• Unità DC affidabile e comprovata

Ingresso / uscita (1) : 3 " NPT femminile o BSPT
Cicli .: fino a 9 anni Materiale valvola: ottone senza piombo
Rigenerazione : Equicorrente -
VALVOLA DI CONTROLLO Portata di servizio a 15 psi / 1 bar perdita di carico a 250 gpm (946 lpm) (56,8 m3 / h) Backwash @ 25 psi / 1,7 bar perdita di carico 220 gpm (833 lpm) (50,0 m3 / h)
Servizio Cv 64.6
Cv Backwash 44.0
Pressioni operative
Minimo / massimo .... 20 - 125 psi (1,4 - 8,6 bar)
Temperatura d'esercizio
Minimo / massimo .... 40º - 110º F (4o - 43o C)

CARATTERISTICHE TECNICHE
Precisione contatore……. ……..
± 5%
Campo di portata …….. 3,5 - 350 gpm (13,3 - 1325 lpm)
Intervallo di volume ……. 10 - 999.000 galloni (38 - 3.796,2 litri x1000)
Totalizzatore 1.000 - 999.999.000 galloni (3.786 - 3.785.407,9 litri x1000)
Entrata e uscita a 3" NPT femmina .. 3.5 "OD (3" NPS)
Entrata uscita BSPT da 3 " 90mm OD
Linea di scarico 3 "Femmina NPT / BSPT" No Groove Lock "
Adattatori di linea salamoia inclusi 1 "gomito NPT maschio e
Gomito ¾ "x 1"
Base di montaggio 6" "Flangia o supporto side mount
Altezza dall'alto bombola con flangia 6 " - 12,5" (318mm)
Peso di spedizione : (25,9 Kg)
Adattatore CA di alimentazione elettrica
Tensione di alimentazione. .. 230V AC
Frequenza di fornitura…. 60 Hz - …. 50Hz
Tensione di uscita 20V AC - . 20V AC
Corrente di uscitta 750 mA - . 750mA
Bombole utilizzabili
Addolcitori da Ø 18 " a 63" - Filtri (2) …da Ø 18 " a 63"
Cicli di funzionamento
Fino a nove cicli di rigenerazione, in qualsiasi sequenza con una vasta gamma di valori disponibili:
Durata cicli di rigenerazione
Backwash 1 - 95 minuti - Aspirazione salamoia 1 - 180 minuti
Slow Rinse 1 - 95 minuti - Risciacquo rapido . 1 - 95 minuti
Riempimento 0,1 - 99 minuti

Codice:	Descrizione:
V3HHFTTM	Valvola Clack WS3 FILTRO entrata/uscita 3" TOP MOUNT elettronica a tempo equicorrente c/accessori
V3HHNFTSM	Valvola Clack WS3 FILTRO entrata/uscita 3" SIDE MOUNT elettronica a tempo equicorrente c/accessori
V3HHNMSM	Valvola Clack WS3 entrata/uscita 3" SIDE MOUNT elettronica a volume equicorrente c/accessori
V3HHNMTM	Valvola Clack WS3 entrata/uscita 3" TOP MOUNT elettronica a volume equicorrente c/accessori
V3HHNTSM	Valvola Clack WS3 entrata/uscita 3" SIDE MOUNT elettronica a tempo equicorrente c/accessori
V3HHNTTM	Valvola Clack WS3 entrata/uscita 3" TOP MOUNT elettronica a tempo equicorrente c/accessori

Tutti i prezzi sono in Euro (IVA esclusa).Opzioni e prezzi possono essere soggetti a modifiche senza obbligo di preavviso. Nessun diritto potrà essere rivendicato in base al presente listino prezzi delle opzioni.

Celtis Water Srl SP33 Km 0,230 Loc.Bettolino Nord, I-25030 Brandico (Bs) -Italy-Tel +39 030 2056433 Fax +39 030 2053465 e-mail: info@celtis-water.com

VA-CL WS1TT Twin Duplex -1" in/out

Valvola Clack WS1TT Twin Duplex 1" in/out

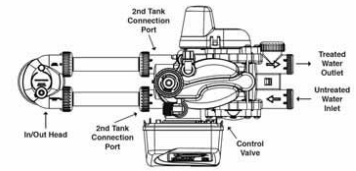

Sistema alternato (Duplex) composto da due valvole WS1CI complete di accessori ed un alternatore 3 vie motorizzato
L'Alternatore V3069MM include il kit raccordi a gomito V3191-01
L'Alternatore V3069FF include il kit raccordi 1" V3007-06
Accessori inclusi:
- Filtro superiore sottovalvola
- Filtro diffusore di fondo
- Tubo Distributore Ø 27 - Trasformatore - Codice V3186EU
- Dado Scarico - Codice V3192
- Inserto per raccordo Scarico - Codice PKP10TS8-BULK
- DLFC (per gomito 3/4" - Versione 1600) - Codice V3162-XX
- DLFC (per scarico diritto 1" - Versione 1700) - Codice V3190-XX
- Air-check 3/8" - (Versione 1600)
- Air-check ½"- (Versione 1700)
- Raccordo di scarico da 1" - Codice V3008-02 (versione 1700)
- Adattatore per Air check ½" (Versione 1700)
- Raccordo intermedio a gomito da 3/8" (Versione 1600)
- Kit Raccordo 1" Maschio BSP - Codice V3007-06

Codice:	Descrizione:
V4052-01	V4052-01 KIT CONNE.DUPLEX P.BOMBOLE 12"-21"
VTT1CIDXM03K16	Valvola Clack WS1TT Duplex 1600 1"
VTT1CIDXM03K17	Valvola Clack WS1TT Duplex 1700 1" -

VA-CL MAV WS1 -1" in/out

Sistema Duplex Valvole Clack WS1CI 1" in/out

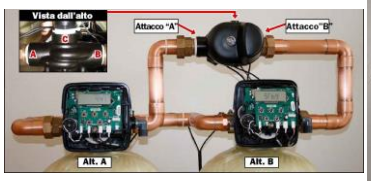

Sistema alternato (Duplex) composto da due valvole WS1CI complete di accessori ed un alternatore 3 vie motorizzato
L'Alternatore V3069MM include il kit raccordi a gomito V3191-01
L'Alternatore V3069FF include il kit raccordi 1" V3007-06
Accessori inclusi:
- Filtro superiore sottovalvola
- Filtro diffusore di fondo
- Tubo Distributore Ø 27 - Trasformatore - Codice V3186EU
- Dado Scarico - Codice V3192
- Inserto per raccordo Scarico - Codice PKP10TS8-BULK
- DLFC (per gomito 3/4" - Versione 1600) - Codice V3162-XX
- DLFC (per scarico diritto 1" - Versione 1700) - Codice V3190-XX
- Air-check 3/8" - (Versione 1600)
- Air-check ½"- (Versione 1700)
- Raccordo di scarico da 1" - Codice V3008-02 (versione 1700)
- Adattatore per Air check ½" (Versione 1700)
- Raccordo intermedio a gomito da 3/8" (Versione 1600)
- Kit Raccordo 1" Maschio BSP - Codice V3007-06

Codice:	Descrizione:
V1CIMAV--03A	Sistema Duplex WS1CI 1600 c/due valvole e valvola motorizzata 3 vie MAV
V1CIMAV--03B	Sistema Duplex WS1CI 1700 c/due valvole e valvola motorizzata 3 vie MAV
V1CIUMAV-03A	Sistema Duplex WS1CI UP 1600 c/due valvole e valvola motorizzata 3 vie MAV

Tutti i prezzi sono in Euro (IVA esclusa).Opzioni e prezzi possono essere soggetti a modifiche senza obbligo di preavviso. Nessun diritto potrà essere rivendicato in base al presente listino prezzi delle opzioni.

Celtis Water Srl SP33 Km 0,230 Loc.Bettolino Nord, I-25030 Brandico (Bs) -Italy-Tel +39 030 2056433 Fax +39 030 2053465 e-mail: info@celtis-water.com

VA-CL MAV WS1.25 -1 1/4" in/out

Sistema Duplex Valvole Clack WS1.25 1 1/4" in/out

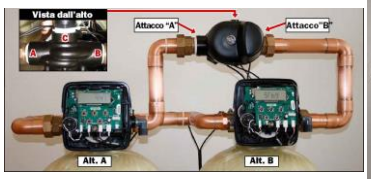

Sistema alternato (Duplex) composto da due valvole WS1.25CI 1 1/4"complete di accessori ed un alternatore 3 vie motorizzato
L'Alternatore V3069MM include il kit raccordi a gomito V3191-01
L'Alternatore V3069FF include il kit raccordi 1" V3007-06
Accessori inclusi:
- Filtro superiore sottovalvola
- Filtro diffusore di fondo
- Tubo Distributore Ø 27 - Trasformatore - Codice V3186EU
- Dado Scarico - Codice V3192
- Inserto per raccordo Scarico - Codice PKP10TS8-BULK
- DLFC (per gomito 3/4" - Versione 1600) - Codice V3162-XX
- DLFC (per scarico diritto 1" - Versione 1700) - Codice V3190-XX
- Air-check 3/8" - (Versione 1600)
- Air-check ½"- (Versione 1700)
- Raccordo di scarico da 1" - Codice V3008-02 (versione 1700)
- Adattatore per Air check ½" (Versione 1700)
- Raccordo intermedio a gomito da 3/8" (Versione 1600)
- Kit Raccordo 1" Maschio BSP - Codice V3007-06

Codice:	Descrizione:
V1.25CIMAV--03A	Sistema Duplex WS1.25CI 1600 c/due valvole e valvola motorizzata 3 vie MAV
V1.25CIMAV--03B	Sistema Duplex WS1.25CI 1700 c/due valvole e valvola motorizzata 3 vie MAV

VA-CL MAV WS1.5CI 1 1/2" in/out

Sistema Duplex Valvole Clack WS1.5CI 1 1/2" in/out

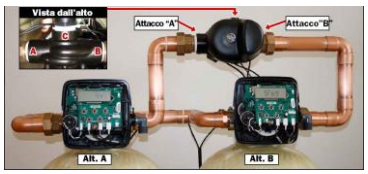

Sistema alternato (Duplex) composto da due valvole WS1.5CI 1 1/2"complete di accessori ed un alternatore 3 vie motorizzato in ottone codice V3071BSPT per valvola WS1.5CI Accessori inclusi:
- Filtro sottovalvola -Ø 50 mm
- Tubo Distributore Ø 50 x 1810 mm
- Trasformatore - Codice V3186EU
- Dado Scarico - Codice V3192
- Inserto per raccordo Scarico- PKP10TS8-BULK (Versione 1600)
- DLFC (per gomito 3/4" - Versione 1600) - Codice V3162-XX
- DLFC (per scarico diritto 1" - Versione 1700) - Codice V3190-XX
- Air Check 3/8" - (Versione 1600)
- Air Check ½" - (Versione 1700)
- Raccordo di scarico da 1"- Codice V3008-02 (versione 1700)
- Adattatore per Air check ½" (Versione 1700)
- Intermedio a Gomito da 3/8" (Versione 1600)
- Contatore 1½ in metallo e cavo da 4 m - Codice V3040BSPT-15

Codice:	Descrizione:
V1.5CIMAV--A	Sistema Duplex WS1.5CI 1600 1 1/ 2" c/due valvole e valvola motorizzata 3 vie MAV
V1.5CIMAV--B	Sistema Duplex WS1.5CI 1700 1 1/ 2" c/due valvole e valvola motorizzata 3 vie MAV

Tutti i prezzi sono in Euro (IVA esclusa).Opzioni e prezzi possono essere soggetti a modifiche senza obbligo di preavviso. Nessun diritto potrà essere rivendicato in base al presente listino prezzi delle opzioni.

Celtis Water Srl SP33 Km 0,230 Loc.Bettolino Nord, I-25030 Brandico (Bs) -Italy-Tel +39 030 2056433 Fax +39 030 2053465 e-mail: info@celtis-water.com

VA-CL MAV WS1.5P CI 1 1/2" in/out

Sistema Duplex Valvole Clack WS1.5P CI 1 1/2" in/out in plastica

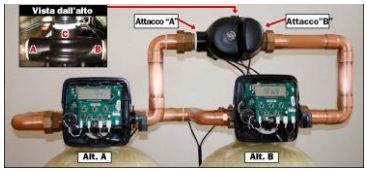

Sistema alternato (Duplex) composto da due valvole WS1.5P CI 1 1/2" complete di accessori ed un alternatore 3 vie motorizzato in plastica codice V3034 per valvola WS1.5P CI
Accessori inclusi:
- Filtro sottovalvola e di fondo -Ø 50 mm
- Tubo Distributore Ø 50 x 1810 mm
- Trasformatore - Codice V3186EU
- DLFC (per scarico diritto 1" - Versione 1700) - Codice V3190-XX
- Air Check ½" - (Versione 1700)
- Raccordo di scarico da 1"- Codice V3008-02 (versione 1700)
- Adattatore per Air check ½" (Versione 1700)
- Contatore 1½ in plastica e cavo da 4 m - Codice V3045BSPT-15

Codice:	Descrizione:
V1.5PCIMAV--B	Sistema Duplex WS1.5P CI 1700 1 1/ 2" c/due valvole e valvola motorizzata 3 vie MAV

VA-CL MAV WS2CI - 2" in/out

Sistema Duplex Valvole Clack WS2CI - 2"

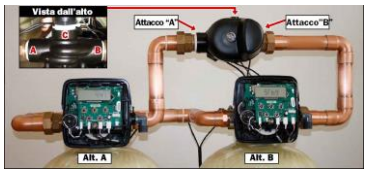

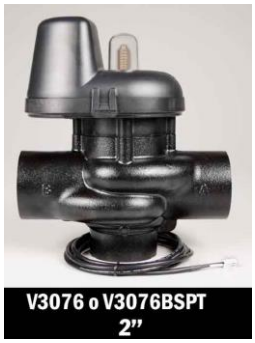

Sistema alternato (Duplex) composto da due valvole WS2CI 2"complete di accessori ed un alternatore 3 vie motorizzato in ottone codice V3076BSPT per valvola WS2CI
Accessori inclusi:
- Filtro sottovalvola -Ø 50 mm
- Tubo Distributore Ø 50 x 1810 mm
- Trasformatore - Codice V3186EU
- Dado Scarico - Codice V3192
- Inserto per raccordo Scarico- PKP10TS8-BULK (Versione 1600)
- DLFC (per gomito 3/4" - Versione 1600) - Codice V3162-XX
- DLFC (per scarico diritto 1" - Versione 1700) - Codice V3190-XX
- Air Check 3/8" - (Versione 1600)
- Air Check ½" - (Versione 1700)
- Raccordo di scarico da 1"- Codice V3008-02 (versione 1700)
- Adattatore per Air check ½" (Versione 1700)
- Intermedio a Gomito da 3/8" (Versione 1600)
- Contatore 1½ in metallo e cavo da 4 m - Codice V3040BSPT-15

Codice:	Descrizione:
V2CIMAV--A	Sistema Duplex WS2CI 1600 2" c/due valvole e valvola motorizzata 3 vie MAV
V2CIMAV--B	Sistema Duplex WS2CI 1700 2" c/due valvole e valvola motorizzata 3 vie MAV

Tutti i prezzi sono in Euro (IVA esclusa).Opzioni e prezzi possono essere soggetti a modifiche senza obbligo di preavviso. Nessun diritto potrà essere rivendicato in base al presente listino prezzi delle opzioni.

Celtis Water Srl SP33 Km 0,230 Loc.Bettolino Nord, I-25030 Brandico (Bs) -Italy-Tel +39 030 2056433 Fax +39 030 2053465 e-mail: info@celtis-water.com

VA-CL MAV WS3 - 3" in/out Sistema Duplex Valvole Clack WS3 - Entrata/Uscita 3"

Sistema alternato (Duplex) composto da due valvole WS2CI 2"complete di accessori ed un alternatore 3 vie motorizzato in ottone codice V3076BSPT per valvola WS2CI
Accessori inclusi:
- Filtro sottovalvola -Ø 50 mm
- Tubo Distributore Ø 50 x 1810 mm
- Trasformatore - Codice V3186EU
- Dado Scarico - Codice V3192
- Inserto per raccordo Scarico- PKP10TS8-BULK (Versione 1600)
- DLFC (per gomito 3/4" - Versione 1600) - Codice V3162-XX
- DLFC (per scarico diritto 1" - Versione 1700) - Codice V3190-XX
- Air Check 3/8" - (Versione 1600)
- Air Check ½" - (Versione 1700)
- Raccordo di scarico da 1"- Codice V3008-02 (versione 1700)
- Adattatore per Air check ½" (Versione 1700)
- Intermedio a Gomito da 3/8" (Versione 1600)
- Contatore 1½ in metallo e cavo da 4 m - Codice V3040BSPT-15

Codice:	Descrizione:
V3CIMAV--A	Sistema Duplex WS3 3" c/due valvole WS3versione Top Mount + valvola motorizzata 3 vie MAV 3"
V3CIMAV--B	Sistema Duplex WS3 3" c/due valvole WS3versione Side Mount + valvola motorizzata 3 vie MAV 3"

Tutti i prezzi sono in Euro (IVA esclusa).Opzioni e prezzi possono essere soggetti a modifiche senza obbligo di preavviso. Nessun diritto potrà essere rivendicato in base al presente listino prezzi delle opzioni.

Celtis Water Srl SP33 Km 0,230 Loc.Bettolino Nord, I-25030 Brandico (Bs) -Italy-Tel +39 030 2056433 Fax +39 030 2053465 e-mail: info@celtis-water.com

CLACK SYSTEM CONTROLLER

CLACK SYSTEM CONTROLLER Centralina di controllo multivalvola - PREZZI SU RICHIESTA

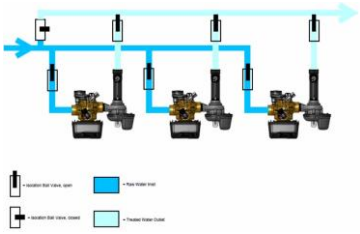

È possibile scegliere!
Flusso progressivo ... alternatore ... Serie ... Casuale …
• System Controller può operare 2 - 6 unità
• Clack 1.0 ", 1.25", 1.5 "o 2" valvole di controllo possono essere utilizzati
• Nessun plug-in adattatori AC sono necessarie valvole singole, tutte le valvole collegate sarà
essere alimentato dal controller di sistema
• informazioni di diagnostica e la programmazione del sistema per la presentazione foglio di calcolo può
essere caricato su un drive USB standard
• Due fusi due vie unipolare (SPDT) uscite relè vengono forniti
• singola uscita metro basata sulla domanda è previsto
• Backup batteria al litio Coin cell per ora del giorno
• microprocessore a stato solido con la programmazione del pannello frontale di facile utilizzo
• display frontale del pannello per l'ora del giorno, giorno della settimana, giorni fino al prossimo rigenerazione,
tasso attuale sistema di flusso, e il volume totale del sistema utilizzato (Totalizzatore)
• Indicatori di stato del pannello LED frontale per Online, standby, e Rigenerazione

Temperature di funzionamento
Minimo / massimo ..... 40º - 110º F (4o - 43o C)
Dimensioni e peso
Casella di trasporto ..... 15.5 "L x 12.25 "W x 6.5" H
Peso della Spedizione ..... 8,5 libbre.
Specifiche elettriche
Stati Uniti Internazionale
Numeri di ordinazione ..... V3030 ... ... V3030-01
Tensione di alimentazione (± 10% del valore nominale) ..... 120V AC 230V AC
Frequenza di alimentazione ..... .60 Hz-50Hz
Tensione di uscita (nominale) -12V AC - 12V AC
Corrente di uscita (max per valvola) -0.5A - 0.5A
Applicazioni Serbatoio
Operare 2 - 6 unità
Addolcitore d'acqua - Diametro - 6 "48"
Filtro acqua (1). 6 "- 36" Diametro

Codice:	Descrizione:
V3030-01	Clack System controller - centralina di controllo multivalvola
V3030-PC	Cavo di alimentazione per Clack System controller - centralina di controllo multivalvola
V3474-	Cavo di collegamento 8' (2,4 m) per Clack System controller - centralina di controllo multivalvola
V3475-12	Cavo di collegamento 12' (3,65) m
V3475-24	Cavo di collegamento 24' (7,30 m)
V3475-36	Cavo di collegamento 36' (10,97 m)

Tutti i prezzi sono in Euro (IVA esclusa).Opzioni e prezzi possono essere soggetti a modifiche senza obbligo di preavviso. Nessun diritto potrà essere rivendicato in base al presente listino prezzi delle opzioni.

Celtis Water Srl SP33 Km 0,230 Loc.Bettolino Nord, I-25030 Brandico (Bs) -Italy-Tel +39 030 2056433 Fax +39 030 2053465 e-mail: info@celtis-water.com

CL-MAV

Clack Valvole Motorizzate MAV 3-vie

V3069FF • 1" e 1.25"

V3069MM • 1" e 1.25"

V3071 o V3071BSPT 1.5"

V3076 o V3076BSPT 2"

Codice:	Descrizione:
V3034	MAV WS1.5 Valvola alternata motorizzata in plastica
V3069FF	MAV Clack Valvola motorizzata alternata 3-vie FF p. Duplex WS1CI 1" e WS1.25CI 1 1/4"
V3069MM	MAV Clack Valvola motorizzata alternata per Duplex WS1CI 1" e WS1.25CI 1 1/4" MM
V3071BSPT	MAV Clack Valvola motorizzata alternata 3-vie p. Duplex WS1.5CI 1 1/2" in ottone
V3076BSPT	MAV Clack Valvola motorizzata alternata 3-vie p. Duplex WS2CI 2" in ottone
V3083BSPT	MAV Clack Valvola motorizzata alternata 3-vie p. Duplex WS3 3" in ottone
V3340	WS1 Cavo interconnessione (Serie Rigenerazione)

CL-NHWB

Clack NHWB Valvole Motorizzate No Acqu Dura 2-vie

Order No. V3070FM • F x M

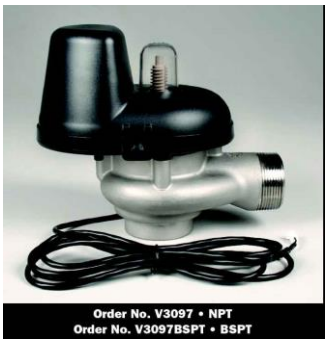
Order No. V3097 • NPT
Order No. V3097BSPT • BSPT

Order No. V3098 • NPT
Order No. V3098BSPT • BSPT

Codice:	Descrizione:
V3035	NHWB Clack Valvola motorizzata bypass "no acqua dura" in plastica per WS1.5PCI
V3070FF	NHWB Clack Valvola motorizzata bypass "no acqua dura" FF per WS1CI 1" e WS1.25CI 1 1/4"
V3070FM	NHWB Clack Valvola motorizzata bypass "no acqua dura" FM per WS1CI 1" e WS1.25CI 1 1/4"
V3097BSPT	NHWB Clack Valvola motorizzata bypass "no acqua dura" FM per WS1.5 1 1/2"
V3098BSPT	NHWB Clack Valvola motorizzata bypass "no acqua dura" FM per WS2 2"
V3099BSPT	NHWB Clack Valvola motorizzata bypass "no acqua dura" FM per WS3 3"

Tutti i prezzi sono in Euro (IVA esclusa).Opzioni e prezzi possono essere soggetti a modifiche senza obbligo di preavviso. Nessun diritto potrà essere rivendicato in base al presente listino prezzi delle opzioni.

Celtis Water Srl SP33 Km 0,230 Loc.Bettolino Nord, I-25030 Brandico (Bs) -Italy-Tel +39 030 2056433 Fax +39 030 2053465 e-mail: info@celtis-water.com

CLACK-Accessories WS1 - 1,25"

Accessori per valvole Clack WS1"-1,25"

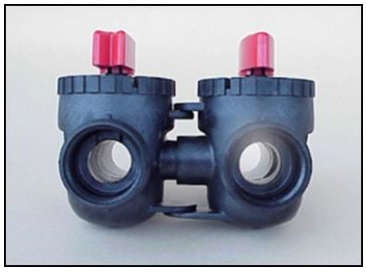

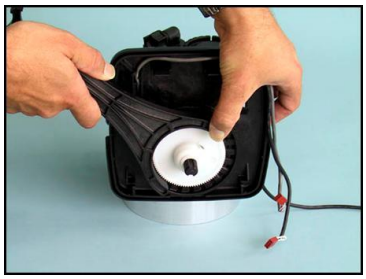

Codice:	Descrizione:
V3006	WS1 bypass per valvole WS1-WS1.25
V3007	WS1 Kit Raccordo entrata/uscita 1” (a squadra) in plastica BSPT
V3007-06	WS1 Kit Raccordo entrata/uscita 1” (diritto) in plastica BSPT
V3007-08	WS1-WS1.25 Kit Raccordo entrata/uscita 1¼" in plastica BSPT
V3007-14	WS1 Kit Raccordo entrata/uscita ¾” in plastica BSPT
V3008-02	WS1-Ws1.25 Kit Raccordo di scarico da 1”diritto in plastica con silenziatore
V3008-04	WS1-WS1.25-WS1.5-WS2 Kit Raccordo di scarico 1” diritto in plastica senza silenziatore
V3008-05	WS2 Kit Raccordo di scarico 1” diritto in plastica senza silenziatore
V3009	WS1 Microswitch ausiliario (kit)
V3014	WS1 Microswitch ausiliario c/cavo
V3017	WS2 Service Or Fill Switch Assembly
V3090	Adattatore per montaggio TOP MOUNT-Montaggio superiore flangia 6"
V3186EU	Trasformatore tipo EU per valvole Clack WS1-WS1.25-WS1.5-WS2
V3191-01	V3191-01, WS1adattatori a gomito per bypass V3006
V3193-02	Chiave di servizio per valvole Clack WS
V3260BSPT-02	Adattatore per montaggio SIDE MOUNT-Montaggio laterale per valvole Clack WS2H/WS2QC
V3414	WS1.5 adattatore per raccordo di scarico 1” per valvola Clack 1 1½"
V3674BSPT-02	Adattatore per montaggio SIDE MOUNT-Montaggio laterale per valvole Clack WS3
V4430-02	WS15P Raccordi Fitting Assembly da QC Quick Connect a BSPT
V4430QC	WS15P Raccordi Fitting Assembly da QC a QC

Tutti i prezzi sono in Euro (IVA esclusa).Opzioni e prezzi possono essere soggetti a modifiche senza obbligo di preavviso. Nessun diritto potrà essere rivendicato in base al presente listino prezzi delle opzioni.

Celtis Water Srl SP33 Km 0,230 Loc.Bettolino Nord, I-25030 Brandico (Bs) -Italy-Tel +39 030 2056433 Fax +39 030 2053465 e-mail: info@celtis-water.com

CLACK-Board Spare parts WS1CI -WS1.5CI

Ricambi per centralina valvole Clack WS1CI-WS1.5CI

Disegno No.	Codice.	Descrizione	Quantità
1	V3175CI-01	ASS. Frontale WS1CI	1
2	V3107-01	Motore WS1	1
3	V3106-01	Mensola Ingranaggi e Clip a Molla WS1	1
4	V3108CI	Scheda PCWS1CI	1
5	V3110	Ingranaggio 12x36 WS1	3
6	V3109	Coperchio Ingranaggio WS1	1
	V3002CI	ASS. Ingranaggio WS1CI	*

* I componenti con No. Disegno da 2 a 6 possono essere acquistati come assieme completo, codice V3002CI.

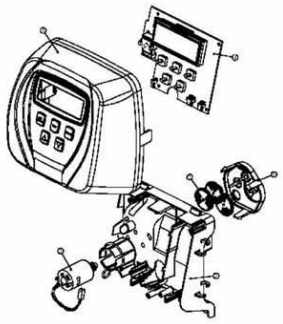

Ricambi per centralina valvole Clack WS1CI-WS1.5CI

Codice:	Descrizione:
1-V3175CI-01	Frontalino ValVola WS-CI - colore Nero
1-V3175CI-01A	Frontalino ValVola WS-CI - colore Beige
1-V3175CI-01B	Frontalino ValVola WS-CI - colore Blu
2-V3107-01	Motore per valvole Clack WS
3-V3106-01	Supporto in plastica motore e scheda valvola WS
4-V3108CIBOARD	Scheda elettronica valvola WS1CI-WS1.25CI-WS1.5CI-WS2CI
4-V3108TCBOARD	Scheda elettronica valvola WS1TC-WS1.25TC-WS1.5TC-WS2TC
5-V3110	Ingranaggio trasmissione valvola Clack
6-V3109	Coperchio ingranaggio trasmissione valvola Clack

CLACK-Drive cap,pistons,spacer WS1

Ingranaggio pistone,pistone,kit o-ring,spaziatori valvola Clack WS1CI-WS1.25CI

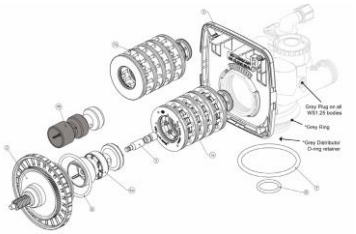

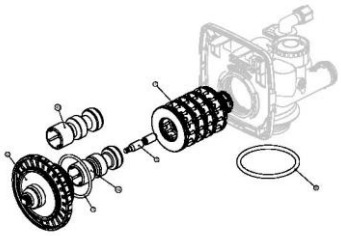

Disegno No.	Codice.	Descrizione	Quantità
1	V3005	Assieme Distanziale WS1	1
2	V3004	ASS. Coperchio Ingranaggi	1
3	V3135	O-ring 228	1
4a	V3011*	ASS. Pistone equicorrente WS1	1
4b	V3011-01*	ASS. Pistone controcorrente WS1	1
5	V3174	Pistone Rigenerante WS1	1
6	V3180	O-ring 337	1

*V3011 non è contrassegnato con DN e V3011-01 e contrassegnato con UP.
Nota: Il pistone rigenerante non viene usato solo nelle applicazioni di controlavaggio.

Ricambi per centralina valvole Clack WS1CI-WS1.5CI

Codice:	Descrizione:
1-V3005-02	Kit O-RING e spaziatori per Clack WS1
2-V3004	Ingranaggio pistone per Clack WS1
3-V3135	O-ring 228 per Clack WS1
4a-V3011	Kit pistone equicorrente per Clack WS1
4b-V3011-01	Kit pistone controcorrente per Clack WS1
5-V3174	Pistone salamoia per Clack WS1
6-V3180	O-ring 337 per Clack WS1

Tutti i prezzi sono in Euro (IVA esclusa).Opzioni e prezzi possono essere soggetti a modifiche senza obbligo di preavviso. Nessun diritto potrà essere rivendicato in base al presente listino prezzi delle opzioni.

Celtis Water Srl SP33 Km 0,230 Loc.Bettolino Nord, I-25030 Brandico (Bs) -Italy-Tel +39 030 2056433 Fax +39 030 2053465 e-mail: info@celtis-water.com

CLACK-Injector spare parts Coperchio iniettore,filtro iniettore,iniettore,tappo,O-ring

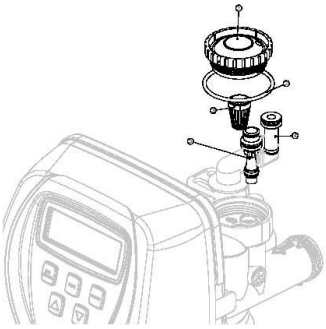

Ricambi per centralina valvole Clack WS1CI-WS1.5CI

Codice:	Descrizione:
1-V3176	Coperchio iniettore per Clack WS1
2-V3152	O-ring 135 per tappo iniettore per Clack WS1
3-V3177	Filtro iniettore per Clack WS1
5-V3010-1A	Iniettore tappo nero per Clack WS1 6"
5-V3010-1B	Iniettore tappo marrone per Clack WS1 (7")
5-V3010-1C	Iniettore tappo violaper Clack WS1 (8")
5-V3010-1D	Iniettore tappo rosso per Clack WS1 (9")
5-V3010-1E	Iniettore tappo bianco per Clack WS1 (10")
5-V3010-1F	Iniettore tappo blu per Clack WS1 (12")
5-V3010-1G	Iniettore tappo giallo per Clack WS1 (13")
5-V3010-1H	Iniettore tappo verde per Clack WS1 (14")
5-V3010-1I	Iniettore tappo arancione per Clack WS1 (16")
5-V3010-1J	Iniettore tappo azzurro per Clack WS1 (18")
5-V3010-1K	Iniettore tappo verde chiaro per Clack WS1 (21")
5-V3010-1Z	Iniettore tappo (cieco) per Clack WS1
6-V3010-15B	WS1.5/2L Iniettore B viola-violet - 12" equic.
6-V3010-15C	WS1.5/2L Iniettore C rosso-red - 13" equic.
6-V3010-15D	WS1.5/2L Iniettore D bianco-white - 14" equic.
6-V3010-15E	WS1.5/2L Iniettore E blu-blue - 16" equic.
6-V3010-15F	WS1.5/2L Iniettore F giallo-yellow - 18" equic.
6-V3010-15G	WS1.5/2L Iniettore H verde-green - 21" equic.
6-V3010-15H	WS1.5/2L Iniettore H arancio-orange - 24" equic.
6-V3010-15I	WS1.5/2L Iniettore I -30" equic.
6-V3010-15Z	WS1.5/2L tappo Iniettore Z
7-V3010-2A	WS2/2H/3 Iniettore A - 18" equic.
7-V3010-2B	WS2/2H/3 Iniettore B - 21" equic.
7-V3010-2C	WS2/2H/3 Iniettore C - 24" equic.
7-V3010-2D	WS2/2H/3 Iniettore A - 30" equic.
7-V3010-2E	WS2/2H/3 Iniettore E - 36" equic.
7-V3010-2F	WS2/2H/3 Iniettore F - 42" equic.
7-V3010-2G	WS2/2H/3 Iniettore G - 48" equic.
7-V3010-2I	WS2/2H/3 Iniettore I - 63" equic.
V3170	O-RING inferiore iniettore 011 per Clack WS1

Tutti i prezzi sono in Euro (IVA esclusa).Opzioni e prezzi possono essere soggetti a modifiche senza obbligo di preavviso. Nessun diritto potrà essere rivendicato in base al presente listino prezzi delle opzioni.

Celtis Water Srl SP33 Km 0,230 Loc.Bettolino Nord, I-25030 Brandico (Bs) -Italy-Tel +39 030 2056433 Fax +39 030 2053465 e-mail: info@celtis-water.com

V3171	O-RING superiore iniettore 013 per Clack WS1

CLACK-Refill spare parts

Gomito salamoia e tappo salamoia

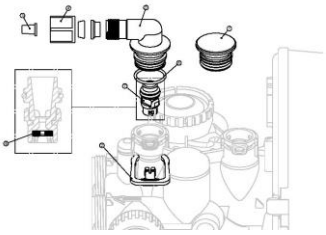

Ricambi per centralina valvole Clack WS1CI-WS1.5CI

Codice:	Descrizione:
1-V3195-01	Tappo aspirazione per Clack WS1
2-H4615	Clip raccordo salamoia/scarico per Clack WS1
3-JCP-P-6	Inserto tubo 3/8" per Clack WS1
4-JCPG-6BLK	Ghiera tubo 3/8" per Clack WS1
5-H4613	Raccordo salamoia a gomito 3/8" per Clack WS1
6-V3163	O-ring 019 raccordo salamoia/scarico 3/8" per Clack WS1
7-V3165-01	Porta DLFC c/BLFC per Clack WS1
8-V3182	BLFC 0,5 GPM per Clack WS1
H4650	Raccordo salamoia a gomito 1/2"-12,7" mm c/ghiera e inserto
V3330	WS1 tappo gomito salamoia (H4613) con O-Ring (V3163)
V3330-01	WS1 gomito salamoia con gabbietta RFC (Refill Flow Control)
V3552	WS1 gomito salamoia con gabbietta RFC (Refill Flow Control) da 1/2"

CLACK-Drain Line WS1CI - WS1.5CI

Linea di scarico valvole Clack WS1CI-WS1.5CI

Disegno No.	Codice.	Descrizione	Quantità
1	V3175CI-01	ASS. Frontale WS1CI	1
2	V3107-01	Motore WS1	1
3	V3106-01	Mensola Ingranaggi e Clip a Molla WS1	1
4	V3108CI	Scheda PCWS1CI	1
5	V3110	Ingranaggio 12x36 WS1	3
6	V3109	Coperchio Ingranaggio WS1	1
	V3002CI	ASS. Ingranaggio WS1CI	*

* I componenti con No. Disegno da 2 a 6 possono essere acquistati come assieme completo, codice V3002CI.

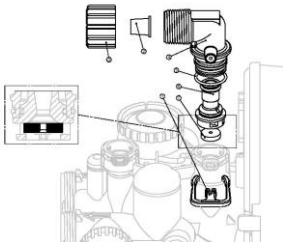

Ricambi per centralina valvole Clack WS1CI-WS1.5CI

Codice:	Descrizione:
1-H4615	Clip raccordo salamoia/scarico per Clack WS1
2-PKP10TS8-BULK	Inserto raccordo scarico 19,1 mm-3/4" per Clack WS1
3-V3192	Ghiera raccordo scarico 19,1 mm- 3/4" per Clack WS1
4-V3158-01	Raccordo di scarico 19,1 mm- 3/4" maschio per Clack WS1

Tutti i prezzi sono in Euro (IVA esclusa).Opzioni e prezzi possono essere soggetti a modifiche senza obbligo di preavviso. Nessun diritto potrà essere rivendicato in base al presente listino prezzi delle opzioni.

Celtis Water Srl SP33 Km 0,230 Loc.Bettolino Nord, I-25030 Brandico (Bs) -Italy-Tel +39 030 2056433 Fax +39 030 2053465 e-mail: info@celtis-water.com

5-V3163	O-ring raccordo salamoia/scarico 19,1 mm- 3/4" maschio per Clack WS1
6-V3159-01	Porta DLFC raccordo scarico 19,1 mm- 3/4" per Clack WS1
7-V3162-007	DLFC 0,7 GPM-2,6 l/m (3/4")
7-V3162-010	DLFC 1,0 GPM-3,8 l/m (3/4") - 6"
7-V3162-013	DLFC 1,3 GPM-4,9 l/m (3/4") - 7"
7-V3162-017	DLFC 1,7 GPM-6,4 l/m (3/4") - 8"
7-V3162-022	DLFC 2,2 GPM-8,3 l/m (3/4") - 9"
7-V3162-027	DLFC 2,7 GPM-10,2 l/m (3/4") - 10"
7-V3162-032	DLFC 3,2 GPM-12,1 l/m (3/4") - 12"
7-V3162-042	DLFC 4,2 GPM-15,9 l/m (3/4") - 13" (filtro 9")
7-V3162-053	DLFC 5,3 GPM-20,1 l/m (3/4") - 14" (filtro 10")
7-V3162-065	DLFC 6,5 GPM-24,6 l/m (3/4") - 16"
7-V3162-075	DLFC 6,5 GPM-28,4 l/m (3/4") - 16"
7-V3162-090	DLFC 9,0 GPM-34,1 l/m (3/4") - 18"
7-V3162-100	DLFC 10,0 GPM-37,9 l/m (3/4") - 21"
V3051BSPT	WS2-WS3 Kit Raccordo di scarico 2" diritto in plastica senza silenziatore
V3079BSPT	WS1.5 Kit Raccordo di scarico 1¼" diritto in plastica senza silenziatore
V3080BSPT	WS2-WS3 Kit Raccordo di scarico 1½" diritto in plastica senza silenziatore
V3331	WS1 Gomito di scarico 3/4" e assieme gabbietta per DLFC
V3498	WS1.5 Kit gomito salamoia con RFC da 1/2"
V3764BSPT	WS3 Kit Raccordo di scarico 3" diritto in plastica senza silenziatore

CLACK-Drain Line 25,4 mm (1") WS1CI -WS1.25CIf

Linea di scarico 25,4 mm (1") valvole Clack WS1CI-WS1.25"CI

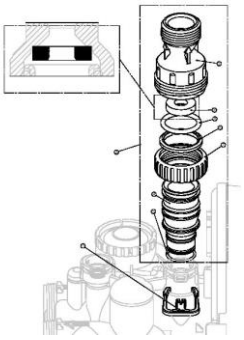

Ricambi per centralina valvole Clack WS1CI-WS1.5CI

Codice:	Descrizione:
1-H4615-	Clip raccordo scarico/salamoia
2-3008-02	Raccordo scarico FTG corpo 25,4" (1")
3-3166*	Raccordo scarico FTG corpo 25,4" (1")
4-3167*	Adattatore racccordo scarico FTG corpo 25,4" (1")
5-3163*	O-Ring 019
6-3150*	Anello tagliato per WS1
7-3151*	Ghiera racccordo scarico 25,4" (1")
8-3105*	O-Ring 215
9-3190-090	DLFC 9,0 GPM-34,56 l/m per racc.scarico 25,4 mm (1") - 18"
9-3190-100	DLFC 10,0 GPM-37,9 l/m per racc.scarico 25,4 mm (1") - 18"-21"
9-3190-110	DLFC 11,0 GPM-41,6 l/m per racc.scarico 25,4 mm (1") 21"
9-3190-130	DLFC 13,0 GPM-49,2 l/m per racc.scarico 25,4 mm (1") 21"

Tutti i prezzi sono in Euro (IVA esclusa).Opzioni e prezzi possono essere soggetti a modifiche senza obbligo di preavviso. Nessun diritto potrà essere rivendicato in base al presente listino prezzi delle opzioni.

Celtis Water Srl SP33 Km 0,230 Loc.Bettolino Nord, I-25030 Brandico (Bs) -Italy-Tel +39 030 2056433 Fax +39 030 2053465 e-mail: info@celtis-water.com

9-3190-150	DLFC 15,0 GPM-56,8 l/m per racc.scarico 25,4 mm (1") 24"
9-3190-170	DLFC 17,0 GPM-64,4 l/m per racc.scarico 25,4 mm (1") 24"
9-3190-200	DLFC 20,0 GPM-75,7 l/m per racc.scarico 25,4 mm (1") 24"-30"
9-3190-250	DLFC 25,0 GPM-94,6 l/m per racc.scarico 25,4 mm (1") 30"

CLACK-Meter asy

Contatore,tappo contatore miscelatore Clack WS1-1.25-1.5-2

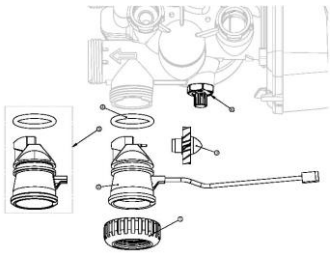

Ricambi per centralina valvole Clack WS1CI-WS1.5CI

Codice:	Descrizione:
1-V3151	Ghiera racccordo scarico 25,4" (1")
2-V3003*	Kit contatore per WS1CI,WS1TC,WS1.25CI,WS1.5CI
3-V3118-01	Assieme turbina contatore
4-3105	O-Ring 215
5-3003-01	Kit tappo contatore
6-3013	Valvola miscelazione durezza (opzionale)
V3003-02	WS1.5/2/2h/3 Kit interno contatore senza tubo
V3040BSPT	WS1.5 Kit contatore M/F 1 ½" BSPT per Clack WS1.5
V3040BSPT-15	WS1.5 Kit contatore M/F 1 ½"BSPT c/cavo 4,5 m
V3045BSPT	WS1.5 Kit contatore F/F 1 ½" BSPT in plastica per Clack WS1.5PCI

V3045QC	WS1.5 Kit contatore Quick Connect M/F 1 ½" BSPT in plastica per Clack WS1.5PCI
V3094BSPT	WS2 Kit contatore M/F 2" BSPT per Clack WS2
V3094BSPT-15	WS2 Kit contatore 2" M/F BSPT per Clack WS2 con cavo 4,5 m
V3095BSPT	WS3 Kit contatore M/F 3" BSPT per Clack WS3
V3095BSPT-15	WS3 Kit contatore 3" M/F BSPT per Clack WS3 con cavo 4,5 m
V3118-03	WS1.5/WS2 Turbina contatore
V3340-	WS1 Cavo interconnessione (Serie Rigenerazione)
V3474	WS1-WS1.25-WS1.5-WS2 Cavo di connessione duplex 8' (2,4 m)

Tutti i prezzi sono in Euro (IVA esclusa).Opzioni e prezzi possono essere soggetti a modifiche senza obbligo di preavviso. Nessun diritto potrà essere rivendicato in base al presente listino prezzi delle opzioni.

Celtis Water Srl SP33 Km 0,230 Loc.Bettolino Nord, I-25030 Brandico (Bs) -Italy-Tel +39 030 2056433 Fax +39 030 2053465 e-mail: info@celtis-water.com

VALVOLE SERIE "APEX" EZ-TZ-GZ

VA-EZ2

EZ2 Valvola di controllo elettronica (Downflow-equicorrente)

Valvola di controllo elettromeccanica serie EZ2, corpo valvola in plastica Noryl, ingresso/uscita da 1" o 3/4", rigenerazione Downflow (equiocorrente), base di montaggio 2,5", portata di servizio 0,15 m3/H~3,5 m3/H (alimentazione continua, 0,35 Ingresso Mpa), adatto per serbatoi a pressione da 7 "a 16" (diametro), Imbballaggio: cartoni da 6 pezzi. Dimensione del cartone è 0,58 * 0,54 * 0,26 (m)

Codice:	Descrizione:
VHEZ2FTAC	Valvola EZ2 1600 elettronica FILTRO a tempo equicorrente c/accessori
VHEZ2SMAAC	Valvola EZ2 addolcimento Downflow cover: nero/grigio elettronica a volume equicorrente c/miscelatore esterno e
VHEZ2SMAACB	Valvola EZ2 addolcimento Downflow cover: blu/nero elettronica a volume equicorrente c/miscelatore esterno e
VHEZ2SMAACG	Valvola EZ2 addolcimento Downflow cover: grigio chiaro/nero elettronica a volume equicorrente c/miscelatore
VHEZ2SMAACN	Valvola EZ2 addolcimento Downflow cover: nero/nero elettronica a volume equicorrente c/miscelatore esterno e

VA-GZ2

GZ2 Ultra Compact Valvola di controllo elettronica (Downflow-equicorrente)

Valvola di controllo elettromeccanica serie GZ2, corpo valvola in plastica Noryl, ingresso/uscita da 1" o 3/4", rigenerazione Downflow (equiocorrente), base di montaggio 2,5", portata di servizio 0,15 m3/H~3,5 m3/H (alimentazione continua, 0,35 Ingresso Mpa), adatto per serbatoi a pressione da 7 "a 16" (diametro), Imbballaggio: cartoni da 6 pezzi. Dimensione del cartone è 0,58 * 0,54 * 0,26 (m)

Codice:	Descrizione:
VHGZ2ACBYPN	GZ2 bypass in plastica 3/4" - 1"
VHGZ2SMAAC	Valvola GZ2 Downflow elettronica a volume (addolcimento) nera c/ccessori

Tutti i prezzi sono in Euro (IVA esclusa).Opzioni e prezzi possono essere soggetti a modifiche senza obbligo di preavviso. Nessun diritto potrà essere rivendicato in base al presente listino prezzi delle opzioni.

Celtis Water Srl SP33 Km 0,230 Loc.Bettolino Nord, I-25030 Brandico (Bs) -Italy-Tel +39 030 2056433 Fax +39 030 2053465 e-mail: info@celtis-water.com

VA-TZ2

TZ2 Valvola di controllo elettronica Upflow-controcorrente)

Valvola di controllo elettromeccanica serie TZ2, corpo valvola in plastica Noryl, ingresso/uscita da 1" o 3/4", rigenerazione Upflow (controcorrente), base di montaggio 2,5", portata di servizio 0,15 m3/H~3,5 m3/H (alimentazione continua, 0,35 Ingresso Mpa), adatto per serbatoi a pressione da 7 "a 16" (diametro), Imbballaggio: cartoni da 6 pezzi. Dimensione del cartone è 0,58 * 0,54 * 0,26 (m)

Codice:	Descrizione:
VHTZ2SMUPAAC	Valvola TZ2 1600 elettronica cover: nero/grigio a volume controcorrente c/miscelatore esterno e accessori
VHTZ2SMUPAACG	Valvola TZ2 1600 elettronica cover: grigio chiaro/nero a volume controcorrente c/miscelatore esterno e accessori

VA-EZ1

Valvole Serie EZ1 - Elettroniche downflow

Valvola di controllo elettromeccanica serie EZ1, corpo valvola in plastica Noryl, ingresso/uscita da 1" o 3/4", rigenerazione Downflow (equiocorrente), base di montaggio 2,5", portata di servizio 0,15 m3/H~3,5 m3/H (alimentazione continua, 0,35 Ingresso Mpa), adatto per serbatoi a pressione da 7 "a 16" (diametro), Imbballaggio: cartoni da 6 pezzi. Dimensione del cartone è 0,58 * 0,54 * 0,26 (m)

Codice:	Descrizione:
VHE560EZF	Valvola EZ1 1600 elettronica FILTRO a tempo equicorrente c/accessori
VHEZ1SMA16C	Valvola EZ1 1600 elettronica a volume equicorrente c/miscelatore interno c/accessori

Tutti i prezzi sono in Euro (IVA esclusa).Opzioni e prezzi possono essere soggetti a modifiche senza obbligo di preavviso. Nessun diritto potrà essere rivendicato in base al presente listino prezzi delle opzioni.

Celtis Water Srl SP33 Km 0,230 Loc.Bettolino Nord, I-25030 Brandico (Bs) -Italy-Tel +39 030 2056433 Fax +39 030 2053465 e-mail: info@celtis-water.com

VA-MZ1 Valvole Serie MZ1 - Meccaniche

MZ1 series Electromechanical control valve,Noryl plastic valve body,1" or 3/4" inlet/outlet,down flow,2-1/2" mount,Service flow rate 0.15m3/H~3.5m3/H (Continuous supply,0.35 Mpa Inlet), Suitable for 7" to 16" pressure tanks (Dia.),Carton pack,6 meter valves per master CTN,or 8 timer valves per master CTN,Carton size is 0.58*0.54*0.26 (m)

Codice:	Descrizione:
VHMZ1FILBAC	Valvola MZ1 filtro Downflow meccanica a tempo equicorrente c/miscelatore esterno e accessori
VHMZ1STAAC	Valvola MZ1 addolcimento Downflow meccanica a tempo equicorrente c/miscelatore esterno e accessori
VMZ1SMB00	Valvola MZ1 addolcimento Downflow meccanica a volume equicorrente c/miscelatore esterno e accessori

VA-EZ2 Acc Accessori e ricambi per valvole Serie EZ2

Codice:	Descrizione:
EZ1AC-BP	Kit pistone salamoia per EZ2
EZ1ACBYPN	EZ2 bypass in plastica 3/4" - 1"
EZ1AC-INJKIT	EZ2 kit iniettori in plastica
EZ1AC-RACDIR	EZ2 raccordo di scarico diritto portagomma
EZ1AC-SPACS	EZ2 Kit 4 distanziali e 5 guarnizoni
EZ1AC-YOKEP20B	EZ2 Yoke 3/4" BSP in plastica
EZ1AC-YOKEP25B	EZ2 Yoke 1" BSP in plastica
EZ2AC-BOARD	EZ2 Scheda elettronica di ricambio
EZ2AC-FLOWMNC	Turbina contatore per EZ2 (senza cavo)
EZ2AC-PA	Kit pistone per EZ2
EZ2AC-RACSALQ	EZ2 raccordo di aspirazione porta BLFC in ottone quick
EZ2AC-TRAS	Trasformatore tipo EU per valvole EZ2
EZ2-FLOWMCABLE	Cavo contatore per EZ2 (senza turbina)

VA-TZ2 Acc Accessori e ricambi per valvole Serie TZ2

Codice:	Descrizione:
EZ1AC-BP -	Kit pistone salamoia per TZ2
EZ1ACBYPN -	TZ2 bypass in plastica 3/4" - 1"
EZ1AC-RACGOM -	TZ2 raccordo di scarico a gomito portagomma
EZ1AC-YOKEP20B -	TZ2 Yoke 3/4" BSP in plastica
EZ1AC-YOKEP25B -	TZ2 Yoke 1" BSP in plastica
EZ2AC-BOARD -	TZ2 Scheda elettronica di ricambio
EZ2AC-FLOWMNC -	Turbina contatore per TZ2 (senza cavo)
EZ2AC-RACSALQ -	TZ2 raccordo di aspirazione porta BLFC in ottone quick
EZ2AC-TRAS -	Trasformatore tipo EU per valvole TZ2
EZ2-FLOWMCABLE -	Cavo contatore per TZ2 (senza turbina)
TZ2AC-INJKIT	TZ2 kit iniettori in plastica

Tutti i prezzi sono in Euro (IVA esclusa).Opzioni e prezzi possono essere soggetti a modifiche senza obbligo di preavviso. Nessun diritto potrà essere rivendicato in base al presente listino prezzi delle opzioni.

Celtis Water Srl SP33 Km 0,230 Loc.Bettolino Nord, I-25030 Brandico (Bs) -Italy-Tel +39 030 2056433 Fax +39 030 2053465 e-mail: info@celtis-water.com

TZ2AC-PA	Kit pistone per TZ2
TZ2AC-SPACS	TZ2 Kit 4 distanziali e 5 guarnizoni

VA-EZ1 Acc — Accessori e ricambi per valvole Serie EZ1

Codice:	Descrizione:
EZ1AC-BOARD	EZ1 Scheda elettronica di ricambio
EZ1AC-BP --	Kit pistone salamoia per EZ1
EZ1ACBYPN --	EZ1 bypass in plastica 3/4" - 1"
EZ1AC-INJKIT --	EZ1 kit iniettori in plastica
EZ1AC-PA	Kit pistone per EZ1
EZ1AC-RACDIR --	EZ1 raccordo di scarico diritto portagomma
EZ1AC-SPACS --	EZ1 Kit 4 distanziali e 5 guarnizoni
EZ1AC-YOKEP20B --	EZ1 Yoke 3/4" BSP in plastica
EZ1AC-YOKEP25B --	EZ1 Yoke 1" BSP in plastica
EZ2AC-FLOWMNC --	Turbina contatore per EZ1 (senza cavo)
EZ2AC-RACSALQ --	EZ1 raccordo di aspirazione porta BLFC in ottone quick
EZ2AC-TRAS --	Trasformatore tipo EU per valvole EZ1
EZ2-FLOWMCABLE --	Cavo contatore per EZ1 (senza turbina)

VA-MZ1 Acc — Accessori e ricambi per valvole Serie MZ1

Codice:	Descrizione:
EZ1AC-BP ---	Kit pistone salamoia per MZ1
EZ1ACBYPN ---	MZ1 bypass in plastica 3/4" - 1"
EZ1AC-INJKIT ---	MZ1 kit iniettori in plastica
EZ1AC-SPACS ---	MZ1 Kit 4 distanziali e 5 guarnizoni
EZ1AC-YOKEP20B ---	MZ1 Yoke 3/4" BSP in plastica
EZ1AC-YOKEP25B ---	MZ1 Yoke 1" BSP in plastica
MZ1AC-FLOWM	Contatore per MZ1
MZ1AC-PA	Kit pistone per MZ1

Tutti i prezzi sono in Euro (IVA esclusa).Opzioni e prezzi possono essere soggetti a modifiche senza obbligo di preavviso. Nessun diritto potrà essere rivendicato in base al presente listino prezzi delle opzioni.

Celtis Water Srl SP33 Km 0,230 Loc.Bettolino Nord, I-25030 Brandico (Bs) -Italy-Tel +39 030 2056433 Fax +39 030 2053465 e-mail: info@celtis-water.com

PRODUTTORI DI CLORO - CLORINATORI

PRODUTTORI DI CLORO

Produttori di cloro per sterilizzazione resine

Codice:	Descrizione:	
GENCL02MICCOM	Produttore di cloro universale MG	
GENCLINCLACOM	Produttore di cloro interno per valvole CLACK per disinfezione resine	
GENCLINEZF	Produttore di cloro per valvole EZ2/TZ2 per disinfezione resine	
RACCTF020FPVCJ10	Raccordo a T in PVC filettato 3/8" F portalettrodo CON RACCORDI jaco	
RACCTF038FPVC	Raccordo a T in PVC filettato 3/8" F portalettrodo	

Tutti i prezzi sono in Euro (IVA esclusa).Opzioni e prezzi possono essere soggetti a modifiche senza obbligo di preavviso. Nessun diritto potrà essere rivendicato in base al presente listino prezzi delle opzioni.

Celtis Water Srl SP33 Km 0,230 Loc.Bettolino Nord, I-25030 Brandico (Bs) -Italy-Tel +39 030 2056433 Fax +39 030 2053465 e-mail: info@celtis-water.com

VALVOLE SERIE KS

VA-KSD2

Valvola Serie KSD2 - Elettronica downflow

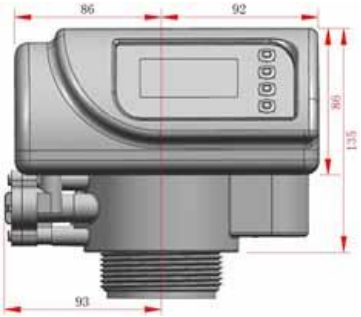

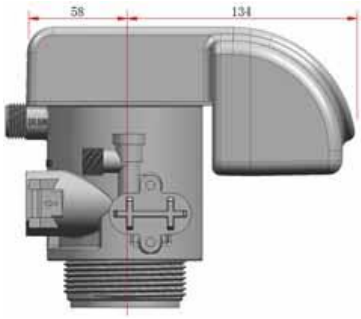

KSD2 Valvola di controllo elettromeccanica, corpo valvola in plastica Noryl, ingresso / uscita 1 "o 3/4", flusso verso il basso, attacco 2-1 / 2 ", portata di servizio 0,15m3 / H ~ 3,5m3 / H (alimentazione continua, 0,35 Mpa Inlet), adatto per serbatoi a pressione da 7 "a 16" (diam.), Confezione di cartone, valvole da 6 metri per CTN master o 8 valvole timer per CTN master, la dimensione del cartone è 0,58 * 0,54 * 0,26 (m)

Aspirazione tradizionale in downflow

Codice:	Descrizione:
VHKSD2	Valvola KSD2 addolcimento Downflow elettronica a volume c/bypass e miscelatore esterno+accessori

VA-KSE2

Valvolea Serie KSE2 - Elettronica upflow intelligente

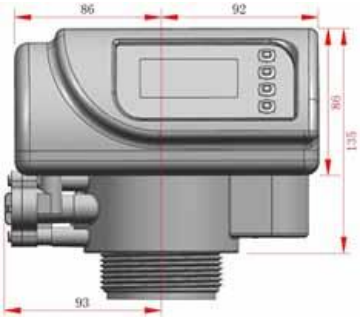

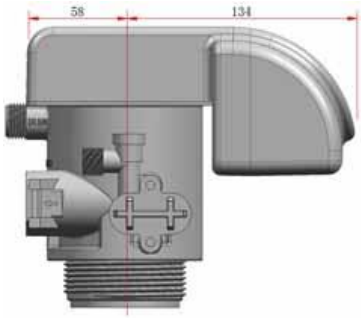

Valvola di controllo elettromeccanica serie KSE2, corpo valvola in plastica Noryl, ingresso / uscita da 1 "o 3/4", sistema intelligente Upflow, attacco 2-1 / 2 ", portata di servizio 0,15m3 / H ~ 3,5m3 / H (alimentazione continua, 0,35 Mpa Inlet), adatto per serbatoi a pressione da 7 "a 16" (diam.), Confezione di cartone, valvole da 6 metri per CTN master o 8 valvole timer per CTN master, dimensione cartone 0,58 * 0,54 * 0,26 (m)

Codice:	Descrizione:
VHKSE2	Valvola KSE2 addolcimento Upflow elettronica a volume "intelligent system" c/bypass e miscelatore

Tutti i prezzi sono in Euro (IVA esclusa).Opzioni e prezzi possono essere soggetti a modifiche senza obbligo di preavviso. Nessun diritto potrà essere rivendicato in base al presente listino prezzi delle opzioni.

Celtis Water Srl SP33 Km 0,230 Loc.Bettolino Nord, I-25030 Brandico (Bs) -Italy-Tel +39 030 2056433 Fax +39 030 2053465 e-mail: info@celtis-water.com

VA-KSDU2

Valvola Serie KSDU2 - Elettronica upflow/donflow a scelta

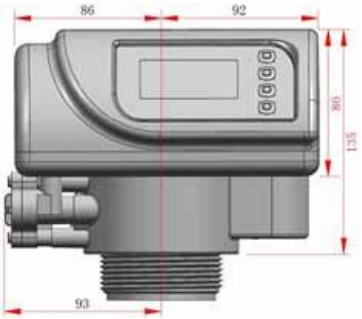

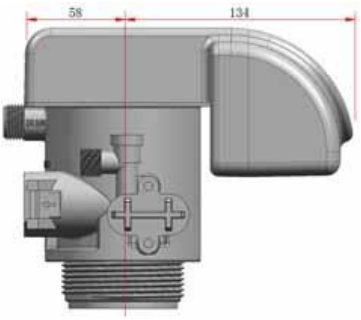

Valvola di controllo elettromeccanica serie KSDU2, corpo valvola in plastica Noryl, ingresso / uscita da 1 "o 3/4", sistema intelligente Downflow/Upflow a scelta attacco 2-1 / 2 ", portata di servizio 0,15m3 / H ~ 3,5m3 / H (alimentazione continua, 0,35 Mpa Inlet), adatto per serbatoi a pressione da 7 "a 16" (diam.), Confezione di cartone, valvole da 6 metri per CTN master o 8 valvole timer per CTN master, dimensione cartone 0,58 * 0,54 * 0,26 (m)

Codice:	Descrizione:
VHKSDU2	Valvola KSDU2 per addolcimento Upflow/Downflow a scelta elettronica a volume "intelligent system" c/bypass e

VA-KS PARTS

Accessori e parti i ricambio valvole serie KS

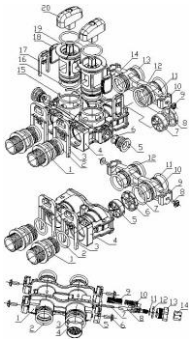

Codice:	Descrizione:
K1AC-MOTOR	Valvole KS Motore 24V 50/60 HZ 3W
VHKSACC	Accessori e ricambi per valvole Serie KS - su richiesta
VHKSCHKS1	Chiave di servizio tipo KS1 per valvole e addolcitori serie K e KS
VHKSCHKS2	Chiave di servizio tipo KS2 per valvole e addolcitori serie serie KS

Tutti i prezzi sono in Euro (IVA esclusa).Opzioni e prezzi possono essere soggetti a modifiche senza obbligo di preavviso. Nessun diritto potrà essere rivendicato in base al presente listino prezzi delle opzioni.

Celtis Water Srl SP33 Km 0,230 Loc.Bettolino Nord, I-25030 Brandico (Bs) -Italy-Tel +39 030 2056433 Fax +39 030 2053465 e-mail: info@celtis-water.com

VALVOLE SERIE CSL

VA-CSL TS2L-TF2L - ¾" in/out

CSL TS2L-TF2L Valvola di controllo cronometrica controcorrente ¾" - 3 m3/h

TS2L-TF2LValvola cronometrica controcorrente Display LED
Tipo di montaggio: Top Mount Tipo di controllo : Cronometrica
Connessione ingresso/uscita: raccordi esterni da ¾"
Dimensioni scarico: G ¾" raccordi esterni

Misura attacco salamoia: 3/8" - Valvola speciale salamoia inclusa
Dimensioni tubo di pescaggio: 26,7 mm Base bombola : 2,5"-8UN
Portata: 0,5-3 m3/h - Alimentazione: AC110V-240V, 50-60Hz
Uscita: DC12V/1.5A: Temperatura di esercizio : 1-49°
Pressione di esercizio: 1-6 Bar

Codice:	Descrizione:
V020CLTF02LUT	Valvola CSL TF2 ¾" (Filtro) a tempo controcorrente Display LED c/accessori 3 m3/h
V020CLTS02LUT	Valvola CSL TS2 ¾" (Addolcitore) a tempo controcorrente LED c/accessori 3 m3/h

VA-CSL TS4L-TF4L 1" in/out

CSL TS4L-TF4L Valvola di controllo cronometrica controcorrente 1" - 6 m3/h

TS4L-TF4L Valvola di controllo cronometrica controcorrente Display : LED
Tipo di installazione : Top Mount Tipo di controllo : Cronometrica
Connessione ingresso/uscita: raccordi esterni 1"
Dimensioni scarico: G 1" raccordi esterni

Misura attacco salamoia: 3/8" - Valvola speciale salamoia inclusa
Dimensioni tubo di pescaggio: 26,7 / 32 mm Base bombola : 2,5"-8UN
Portata: 3-4 m3/h - Alimentazione: AC110V-240V, 50-60Hz
Uscita: DC12V/1.5A: Temperatura di esercizio : 1-49°
Pressione di esercizio: 1-6 Bar

Codice:	Descrizione:
V025CLTF04LUT	Valvola CSL TF4 1" (Filtro) a tempo controcorrente Display LED c/accessori 6 m3/h Ø32
V025CLTF04LUTE	Valvola CSL TF4 1" (Filtro) a tempo controcorrente Display LED c/accessori 6 m3/h Ø27
V025CLTS04LUT	Valvola CSL TS4 1" (Addolcitore) a tempo controcorrente Display LED c/accessori 6 m3/h Ø32
V025CLTS04LUTE	Valvola CSL TS4 1" (Addolcitore) a tempo controcorrente Display LED c/accessori 6 m3/h Ø27

Tutti i prezzi sono in Euro (IVA esclusa).Opzioni e prezzi possono essere soggetti a modifiche senza obbligo di preavviso. Nessun diritto potrà essere rivendicato in base al presente listino prezzi delle opzioni.

Celtis Water Srl SP33 Km 0,230 Loc.Bettolino Nord, I-25030 Brandico (Bs) -Italy-Tel +39 030 2056433 Fax +39 030 2053465 e-mail: info@celtis-water.com

VA-CSL VS2D - ¾" in/out

CSL VS2 Valvola di controllo volumetrica controcorrente ¾" 3 m3/h

VS2 Valvola di controllo volumetrica controcorrente Display: LCD Tipo di installazione: montaggio superiore (Top Mount)
Tipo di controllo : Volumetrica/Cronometrica a scelta
Connessione ingresso/uscita: raccordi esterni da ¾"
Dimensioni scarico: G¾" raccordi esterni

Misura attacco salamoia: 3/8" - Valvola speciale salamoia inclusa
Dimensioni tubo di pescaggio: 26,7 mm Base bombola : 2,5"8UN
Portata: 0,5-3 m3/h - Alimentazione: AC110V-240V, 50-60Hz
Uscita: DC12V/1.5A: Temperatura di esercizio : 1-60°
Pressione di esercizio: 1-6 Bar

Codice:	Descrizione:
V020CLVS02DUT	Valvola CSL VS2 ¾" (Addolcitore) a volume controcorrente Display LCD c/accessori 3 m3/h

VA-CSL VS4D-VF4D - 1" in/out

CSL VS4D-TF4D Valvola di controllo volumetrica controcorrente 1" - 6 m3/h

VS4D-TF4D Valvola di controllo volumetrica controcorrente Display: LCD
Tipo di installazione: montaggio superiore (Top Mount)
Tipo di controllo : Volumetrica/Cronometrica a scelta
Connessione ingresso/uscita: raccordi esterni da 1"
Dimensioni scarico: G 1/2" raccordi esterni

Misura attacco salamoia: 3/8" - Valvola speciale salamoia inclusa
Dimensioni tubo di pescaggio: Ø 26,7/32 Base bombola : 2,5"8UN
Portata: 4-6 m3/h - Alimentazione: AC110V-240V, 50-60Hz
Uscita: DC12V/1.5A: Temperatura di esercizio : 1-60°
Pressione di esercizio: 1-6 Bar

Codice:	Descrizione:
V025CLVF04DUT	Valvola CSL VF4 1" (Filtro) a volume controcorrente Display LCD c/accessori 6 m3/h Ø32
V025CLVF04DUTE	Valvola CSL VF4 1" (Filtro) a volume controcorrente Display LCD c/accessori 6 m3/h Ø27
V025CLVS04DUT	Valvola CSL VS4 1" (Addolcitore) a volume controcorrente Display LCD c/accessori 6 m3/h Ø32
V025CLVS04DUTE	Valvola CSL VS4 1" (Addolcitore) a volume controcorrente Display LCD c/accessori 6 m3/h Ø27

Tutti i prezzi sono in Euro (IVA esclusa).Opzioni e prezzi possono essere soggetti a modifiche senza obbligo di preavviso. Nessun diritto potrà essere rivendicato in base al presente listino prezzi delle opzioni.

Celtis Water Srl SP33 Km 0,230 Loc.Bettolino Nord, I-25030 Brandico (Bs) -Italy-Tel +39 030 2056433 Fax +39 030 2053465 e-mail: info@celtis-water.com

VA-CSL TS10L-TF10L - 1,5" in/out

CSL TS10L-TF10L Valvola di controllo cronometrica controcorrente 1,5" 12 m3/h

TS10L-TF10L Valvola di controllo cronometrica controcorrente
Display: LED Tipo di installazione: montaggio superiore (Top Mount)
Tipo di controllo : Cronometrica Connessione ingresso/uscita: 1,5"
Dimensioni scarico: G 1,5" raccordi esterni

Dimensioni tubo di pescaggio: Ø 50 mm Base bombola : 4"-8UN Portata: 8-12 m3/h - Alimentazione: AC110V-240V, 50-60Hz Uscita: DC12V/1.5A: Temperatura di esercizio : 1-49° Pressione di esercizio: 1-6 Bar

Codice:	Descrizione:
V040CLTF10LUT	Valvola CSL TF10 1,5" (Filtro) top mount a tempo controcorrente Display LED c/accessori 12 m3/h
V040CLTS10LUT	Valvola CSL TS10 1,5" (Addolcitore) top mount a tempo controcorrente Display LED c/accessori 12 m3/h

VA-CSL VS10TM-VF10TM - 1,5" in/out

CSL VS10-VF10 Valvola di controllo volumetrica controcorrente 1,5" - 12 m3/h

VS10-VF10 Valvola di controllo volumetrica controcorrente Display: LCD
Tipo di installazione: montaggio superiore (Top Mount)
Tipo di controllo : Volumetrica/Cronometrica a scelta
Connessione ingresso/uscita: raccordi esterni da 1,5"
Dimensioni scarico: G 1,5" raccordi esterni

Misura attacco salamoia: 3/8" - Valvola speciale salamoia inclusa
Dimensioni tubo di pescaggio: Ø 50 mm Base bombola : 4"-8UN
Portata: 8-12 m3/h - Alimentazione: AC110V-240V, 50-60Hz
Uscita: DC12V/1.5A: Temperatura di esercizio : 1-60°
Pressione di esercizio: 1-6 Bar

Codice:	Descrizione:
V040CLTF10LTM	Valvola CSL VF10 1,5" (Filtro) top mount a volume/tempo controcorrente Display LCD c/accessori 12 m3/h
V040CLVF10DUT	Valvola CSL VF10 1,5" (Filtro) top mount a volume/tempo controcorrente Display LCD c/accessori 12 m3/h
V040CLVS10DUT	Valvola CSL VS10 1,5" (Addolcitore) top mount a volume/tempo controcorrente Display LCD c/accessori 12 m3/h

Tutti i prezzi sono in Euro (IVA esclusa).Opzioni e prezzi possono essere soggetti a modifiche senza obbligo di preavviso. Nessun diritto potrà essere rivendicato in base al presente listino prezzi delle opzioni.

Celtis Water Srl SP33 Km 0,230 Loc.Bettolino Nord, I-25030 Brandico (Bs) -Italy-Tel +39 030 2056433 Fax +39 030 2053465 e-mail: info@celtis-water.com

VA-CSL VS10SM - 1,5" in/out

CSL VS10SM Valvola di controllo volumetrica controcorrente Side Mount 1,5" - 15 m3/h

Modello: VS10SM Valvola per addolcitore controcorrente Display: LCD
Tipo di installazione: montaggio laterale (Side Mount)
Tipo di controllo : Volumetrica/Cronometrica a scelta
Connessione ingresso/uscita: raccordi esterni da 1,5"
Dimensioni scarico: G 1,5" raccordi esterni

Misura attacco salamoia: 3/8" - Valvola speciale salamoia inclusa
Dimensioni tubo di pescaggio: Ø 50 mm Base bombola : 4"-8UN
Portata: 8-15 m3/h - Alimentazione: AC110V-240V, 50-60Hz
Uscita: DC12V/1.5A: Temperatura di esercizio : 1-60°
Pressione di esercizio: 1-6 Bar

Codice:	Descrizione:
V040CLVS10DUS	Valvola CSL VS10SM 1,5" (Addolcitore) Side Mount a volume/tempo controcorrente Display LCD c/accessori 15

VA-CSL VS15TM-VF15TM - 2" in/out

CSL VS15TM-VF15TM Valvola di controllo volumetrica controcorrente 2"- 18 m3/h

VS15TM-VF15TM Valvola di controllo volumetrica controcorrente Display: LCD Tipo di installazione: montaggio superiore (Top Mount)
Tipo di controllo : Volumetrica/Cronometrica a scelta
Connessione ingresso/uscita: raccordi esterni da 2"
Dimensioni scarico: G 1,5" raccordi esterni

Misura attacco salamoia: 3/8" - Valvola speciale salamoia inclusa
Dimensioni tubo di pescaggio: Ø 50 mm Base bombola : 4"-8UN
Portata: 18 m3/h - Alimentazione: AC110V-240V, 50-60Hz
Uscita: DC12V/1.5A: Temperatura di esercizio : 1-60°
Pressione di esercizio: 1-6 Bar

Codice:	Descrizione:
V050CLVS15DUT	Valvola CSL VS15TM 2" (Addolcitore) top mount a volume/tempo controcorrente Display LCD c/accessori 18

Tutti i prezzi sono in Euro (IVA esclusa).Opzioni e prezzi possono essere soggetti a modifiche senza obbligo di preavviso. Nessun diritto potrà essere rivendicato in base al presente listino prezzi delle opzioni.

Celtis Water Srl SP33 Km 0,230 Loc.Bettolino Nord, I-25030 Brandico (Bs) -Italy-Tel +39 030 2056433 Fax +39 030 2053465 e-mail: info@celtis-water.com

VA-CSL VS15SM - 2" in/out

CSL VS15S Valvola di controllo volumetrica controcorrente Side Mount 2" 18 m3/h

VS15S Valvola di controllo volumetrica equicorrent Display: LCD
Tipo di installazione: montaggio laterale (Side Mount)
Tipo di controllo : Volumetrica/Cronometrica a scelta
Connessione ingresso/uscita: raccordi esterni da 2"
Dimensioni scarico: G 1,5" raccordi esterni

Misura attacco salamoia: 3/8" - Valvola speciale salamoia inclusa
Dimensioni tubo di pescaggio: Ø 50 mm Base bombola : 4"-8UN
Portata:18 m3 / h - Alimentazione: AC110V-240V, 50-60Hz
Uscita: DC12V/1.5A: Temperatura di esercizio : 1-60°
Pressione di esercizio: 1-6 Bar

Codice:	Descrizione:
V050CLVS15DUS	Valvola CSL VS15S 2" (Addolcitore) Side Mount a volume/tempo controcorrente Display LCD c/accessori 18

VA-CSL VS20TM-VF20TM - 2" in/out

CSLVS20TM-VF20TM Valvola di controllo volumetrica controcorrente 2" - 20 m3/h

VS20TM-VF20TM Valvola di controllo volumetrica controcorrente Display: LCD Tipo di installazione: montaggio superiore (Top Mount) Tipo di controllo : Volumetrica/Cronometrica a scelta
Connessione ingresso/uscita: 2" Dimensioni scarico: G 2"

Misura attacco salamoia: ½" - Valvola speciale salamoia inclusa
Dimensioni tubo di pescaggio: Ø 50 mm Base bombola : 4"-8UN Portata: 15-25 m3/h - Alimentazione: AC110V-240V, 50-60Hz Uscita: C12V/1.5A: Temperatura di esercizio : 1-60° Pressione di esercizio: 1-6 Bar

Codice:	Descrizione:
V050CLVF20DUT	Valvola CSL VF20 2" (Filtro) top mount a volume/tempo controcorrente Display LCD c/accessori 20 m3/h
V050CLVS20DUT	Valvola CSL VS20 2" (Addolcitore) top mount a volume/tempo controcorrente Display LCD c/accessori 20 m3/h

Tutti i prezzi sono in Euro (IVA esclusa).Opzioni e prezzi possono essere soggetti a modifiche senza obbligo di preavviso. Nessun diritto potrà essere rivendicato in base al presente listino prezzi delle opzioni.

Celtis Water Srl SP33 Km 0,230 Loc.Bettolino Nord, I-25030 Brandico (Bs) -Italy-Tel +39 030 2056433 Fax +39 030 2053465 e-mail: info@celtis-water.com

VA-CSL VS20SM-VF20SM-2" in/out

CSL VS20SM-VF20SM Valvola di controllo volumetrica controcorrente Side Mount 2" - 25 m3/h

VS20SM Valvola volumetrica controcorrente Display LCD
Tipo di installazione: montaggio laterale (Side Mount)
Tipo di controllo : Volumetrica/Cronometrica a scelta
Connessione ingresso/uscita:2" Dimensioni scarico: G 2" raccordi esterni

Misura attacco salamoia: ½" - Valvola speciale salamoia inclusa
Dimensioni tubo di pescaggio: Ø 50 mm Base bombola : 4"-8UN
Portata: 15-25 m3/h - Alimentazione: AC110V-240V, 50-60Hz
Uscita: DC12V/1.5A: Temperatura di esercizio : 1-60°
Pressione di esercizio: 1-6 Bar

Codice:	Descrizione:
V050CLVF20DUS	Valvola CSL VF20 2" (Filtro) side mount a volume/tempo controcorrente Display LCD c/accessori 25m3/h
V050CLVS20DUS	Valvola CSL VS20 2" (Addolcitore) side mount a volume/tempo controcorrente Display LCD c/accessori 25m3/h

VA-CSL VS40SM-VF40SM 2,5"/3" in/out

CSL VS40SM-VF40SM Valvola di controllo controcorrente Side Mount DN65/DN80 (2,5"/3") - 45 m3/h

VS40SM Valvola per addolcitore controcorrente Display: LCD
Tipo di installazione: montaggio laterale (Side Mount)
Tipo di controllo : Volumetrica/Cronometrica a scelta
Connessione ingresso/uscita: DN65 o DN80 (2,5" / 3")
Dimensioni scarico : G 2"

Misura attacco salamoia: ½" - Valvola speciale salamoia inclusa
Portata: 30-45 m3/h - Top&Bottom Tank Port:DN65 (2,5") flange
Alimentazione: AC110V-240V, 50-60Hz Uscita: DC12V/1.5A:
Temperatura di esercizio : 1-60° Pressione di esercizio: 1-6 Bar

Codice:	Descrizione:
V065CLVF40DUS	Valvola CSL VF40SM DN65/DN80 (Filtro) side mount a volume/tempo controcorrente Display LCD c/accessori
V065CLVS40DUS	Valvola CSL VS40SM DN65/DN80 (Addolcitore) side mount a volume/tempo controcorrente Display LCD

Tutti i prezzi sono in Euro (IVA esclusa).Opzioni e prezzi possono essere soggetti a modifiche senza obbligo di preavviso. Nessun diritto potrà essere rivendicato in base al presente listino prezzi delle opzioni.

Celtis Water Srl SP33 Km 0,230 Loc.Bettolino Nord, I-25030 Brandico (Bs) -Italy-Tel +39 030 2056433 Fax +39 030 2053465 e-mail: info@celtis-water.com

VA-CSL VS40TM-VF40TM 2,5" /3 " in/out

CSL VS40TM Valvola di controllo controcorrente Top Mount DN65/DN80 (2,5"/3") - 45 m3/h

VS40TM Valvola per addolcitore controcorrente Display: LCD
Tipo di installazione: montaggio laterale (Side Mount)
Tipo di controllo : Volumetrica/Cronometrica a scelta
Connessione ingresso/uscita: DN65 o DN80 (2,5"/3")
Dimensioni scarico : G 2"

Misura attacco salamoia: ½" - Valvola speciale salamoia inclusa
Dimensioni tubo di pescaggio: Ø 90 mm Base bombola : 6" Flangia
Portatata: 30-45 m3/h - Alimentazione: AC110V-240V, 50-60Hz
Uscita: DC12V/1.5A: Temperatura di esercizio : 1-60°
Pressione di esercizio: 1-6 Bar

Codice:	Descrizione:
V065CLVF40DUT	Valvola CSL VF40 DN65/DN80 (Filtro) top mount a volume/tempo controcorrente Display LCD c/accessori 45
V065CLVS40DUT	Valvola CSL VS40 DN65/DN80 (Addolcitore) top mount a volume/tempo controcorrente Display LCD c/accessori

VA-CSL VS50SM-VF50SM-3" in/out

CSL VS50SM-VF50SM- Valvola di controllo controcorrente Side Mount Flangia DN80 (3") - 70 m3/h

VS50SM-VF50SM Valvola per addolcitore controcorrente Display: LCD
Tipo di installazione: montaggio laterale (Side Mount)
Tipo di controllo : Volumetrica/Cronometrica a scelta
Connessione ingresso/uscita: DN80 (3") Dimensioni scarico : G 2,5"

Misura attacco salamoia: ½" - Valvola speciale salamoia inclusa
Portata: 50-70 m3/h - Top & Bottom Tank Port:DN80 (3") Flange
Alimentazione: AC110V-240V, 50-60Hz
Uscita: DC12V/1.5A: Temperatura di esercizio : 1-60°
Pressione di esercizio: 1-6 Bar

Codice:	Descrizione:
V080CLVF50DUS	Valvola CSL VF50 DN80 (Filtro) side mount a volume/tempo controcorrente Display LCD c/accessori 70 m3/h
V080CLVS50DUS	Valvola CSL VF50SM DN80 (Addolcitore) side mount a volume/tempo controcorrente Display LCD c/accessori

Tutti i prezzi sono in Euro (IVA esclusa).Opzioni e prezzi possono essere soggetti a modifiche senza obbligo di preavviso. Nessun diritto potrà essere rivendicato in base al presente listino prezzi delle opzioni.

Celtis Water Srl SP33 Km 0,230 Loc.Bettolino Nord, I-25030 Brandico (Bs) -Italy-Tel +39 030 2056433 Fax +39 030 2053465 e-mail: info@celtis-water.com

VA-CSL VTT4 - 1" in/out

CSL VTT4 Valvola di controllo controcorrente 1" Twin Duplex alternata - 6 m3/h

VTT4 Valvola Twin Duplex alternata controcorrente Display: LCD
Tipo di installazione: montaggio superiore (Top Mount)
Tipo di controllo : Volumetrica/Cronometrica a scelta
Connessione ingresso/uscita: raccordi esterni da 1"
Dimensioni scarico: G 1/2" raccordi esterni

Misura attacco salamoia: 3/8" - Valvola speciale salamoia inclusa
Dimensioni tubo di pescaggio: Ø 32 mm Base bombola : 2,5"-8UN
Portata: 0,5-6 m3/h - Alimentazione: AC110V-240V, 50-60Hz
Uscita: DC12V/1.5A: Temperatura di esercizio : 1-60°
Pressione di esercizio: 1-6 Bar

Codice:	Descrizione:
V025TTCLVS04DUT	CSL VTT4 1" Valvola duplex alternata a volume controcorrente Display LCD c/accessori 6 m3/h

VA-CSL VTT10 - 1.5" in/out

CSL VTT10 Valvola di controllo controcorrente 1.5" Twin Duplex alternata - 12 m3/h

VTT10 Valvola Duplex alternata controcorrente Display: LCD
Tipo di installazione: montaggio superiore (Top Mount)
Tipo di controllo : Volumetrica/Cronometrica a scelta
Connessione ingresso/uscita: raccordi esterni da 1,5"
Dimensioni scarico: G 1/2" raccordi esterni

Misura attacco salamoia: 3/8" - Valvola speciale salamoia inclusa
Dimensioni tubo di pescaggio: Ø 50 mm Base bombola : 4"-8UN
Portata: 8-12 m3/h - Alimentazione: AC110V-240V, 50-60Hz
Uscita: DC12V/1.5A Temperatura di esercizio : 1-60°
Pressione di esercizio: 1-6 Bar

Codice:	Descrizione:
V040TTCLVS10DUT	CSL VTT10 1,5" Valvola duplex alternata a volume controcorrente Display LCD c/accessori 12 m3/h

Tutti i prezzi sono in Euro (IVA esclusa).Opzioni e prezzi possono essere soggetti a modifiche senza obbligo di preavviso. Nessun diritto potrà essere rivendicato in base al presente listino prezzi delle opzioni.

Celtis Water Srl SP33 Km 0,230 Loc.Bettolino Nord, I-25030 Brandico (Bs) -Italy-Tel +39 030 2056433 Fax +39 030 2053465 e-mail: info@celtis-water.com

VA-CSL VTT10SM - 1.5" in/out

CSL VTT10SM Valvola di controllo controcorrente Side Mount 1.5" Twin Duplex alternata - 15 m3/h

VTT10SM Valvola Duplex alternata controcorrente Display: LCD
Tipo di installazione: montaggio laterale (Side Mount)
Tipo di controllo : Volumetrica/Cronometrica a scelta
Connessione ingresso/uscita: raccordi esterni da 1,5"
Dimensioni scarico: G 1/2" raccordi esterni

Misura attacco salamoia: 3/8" - Valvola speciale salamoia inclusa
Portata: 8-15 m3/h - Alimentazione: AC110V-240V, 50-60Hz
Uscita: DC12V/1.5A: Temperatura di esercizio : 1-60°
Pressione di esercizio: 1-6 Bar

Codice:	Descrizione:
V040TTCLVS10DUS	CSL VTT10S 1,5" Valvola duplex alternata a volume controcorrente Display LCD c/accessori 15 m3/h

VA-CSL VTT20SM - 2" in/out

CSL VTT20SM Valvola di controllo controcorrente 2" Duplex (alternata) Side Mount - 28 m3/h

Modello:VTT20SM Valvola Duplex alternata per addolcitore controcorrente
Display: LCD Tipo di installazione: montaggio laterale (Side Mount)
Tipo di controllo : Volumetrica/Cronometrica a scelta
Connessione ingresso/uscita: 2" Dimensioni scarico: G 1"
ABS, ceramica, distributori, valvola salamoia, prefiltro, elettrovalvola, valvola di ritegno in uscita, telaio di supporto incluso.

Dimensioni attacco salamoia: 12,7 mm Dimensioni tubo di scambio:Ø50mm Portata:8-28 m3/h - Alimentazione incorporata: AC110V-240V, 50-60Hz Uscita: DC12V/1.5A: Temperatura di lavoro: 1-60°
Pressione di esercizio: 1-6 bar

Codice:	Descrizione:
V050TTCLVS20DUS	CSL VTT20S 2" Valvola duplex alternata a volume controcorrente Display LCD c/accessori 28 m3/h

Tutti i prezzi sono in Euro (IVA esclusa).Opzioni e prezzi possono essere soggetti a modifiche senza obbligo di preavviso. Nessun diritto potrà essere rivendicato in base al presente listino prezzi delle opzioni.

Celtis Water Srl SP33 Km 0,230 Loc.Bettolino Nord, I-25030 Brandico (Bs) -Italy-Tel +39 030 2056433 Fax +39 030 2053465 e-mail: info@celtis-water.com

VA-CSL VTT50SM - 3" in/out

CSL VTT50S Valvola di controllo controcorrente Side Mount 3" Duplex (alternata) - 55 m3/h

VTT50S Valvola Duplex alternata controcorrente Display: LCD di installazione: montaggio laterale (Side Mount) Tipo di controllo : Volumetrica/Cronometrica a scelta
Connessione ingresso/uscita: DN80 (3") Dimensioni scarico: G 1,2"
ABS, ceramica, distributori, valvola salamoia, prefiltro, elettrovalvola, valvola di ritegno in uscita, telaio di supporto incluso.

Tipo Dimensioni attacco salamoia: 16 mm Dimensioni tubo di scambio: Ø75 mm Portata:30--55 m3/h - Alimentazione incorporata: AC110V-240V, 50-60Hz Uscita: DC12V/1.5A: Temperatura di lavoro: 1-60°
Pressione di esercizio: 1-6 bar

Codice:	Descrizione:
V080TTCLVS50DUS	CSL VTT50S 3" Valvola duplex alternata a volume controcorrente Display LCD c/accessori 50 m3/h

VA-CSL Accessories

CSL accessori e ricambi per valvole Serie CSL

Codice:	Descrizione:
CSLACBYPN	CSL VS2 bypass in plastica 3/4" - 1"
VCLFRAME	Telaio di supporto per valvole CSL grandi dimensioni

Tutti i prezzi sono in Euro (IVA esclusa).Opzioni e prezzi possono essere soggetti a modifiche senza obbligo di preavviso. Nessun diritto potrà essere rivendicato in base al presente listino prezzi delle opzioni.

Celtis Water Srl SP33 Km 0,230 Loc.Bettolino Nord, I-25030 Brandico (Bs) -Italy-Tel +39 030 2056433 Fax +39 030 2053465 e-mail: info@celtis-water.com

VA-CSL V3PS04 - Stager Controller - 1" in/out

VA-CSL V3PS04 - Stager Controller da 1 a 3 unità - 1" in/out - fino a 6 m3/h

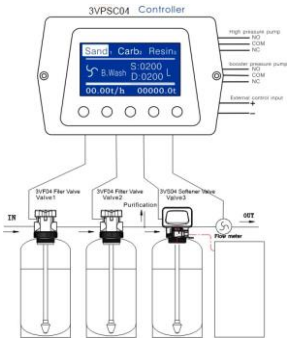

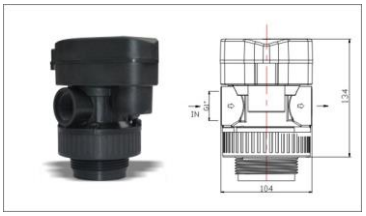

Il controllo multivalvola serie V3PS04 è costituito da un controllore multistadio costituito da un'unità separata che può essere collegata a uno o più corpi valvola dedicati tipo VS3 (addolcitore) e/o tipo VF3 (filtro) per realizzare sistemi a catena fino a 3 valvole, tipicamente in impianti a 3 unità costituiti ad esempio da due filtri e un addolcitore. Il controller può essere installato nel pannello dell'armadio di controllo centrale, i parametri di ciascuna valvola possono essere impostati individualmente. Il controller è dotato di un'interfaccia relè di ingresso e uscita e dispone di modalità di controllo interna e modalità di controllo esterna.

La modalità di controllo interno funziona con parametri (controlavaggio o rigenerazione) impostati individualmente in ciascuna valvola nei passaggi RUN o SOFT. Il controllo esterno è completamente controllato da un segnale esterno che consente il controllo del controlavaggio o della rigenerazione da parte di dispositivi esterni e può essere ampiamente utilizzato nel sistema di pretrattamento o nel sistema combinato di purificazione e addolcimento indipendente. Inoltre, V3P04V è disponibile anche nella versione con modello di controllo wireless (a richiesta).
Dimensioni tubo di pescaggio: Ø 26,7/32 mm Base bombola : 2,5"8UN
Portata: 4-6 m3/h - Alimentazione: AC110V-240V, 50-60Hz
Uscita: DC12V/1.5A: Temperatura di esercizio : 1-60°
Pressione di esercizio: 1-6 Bar

Codice:	Descrizione:
V025CL3VF04BUT	Valvola CSL cieca 3VF4 1" (Filtro) per controller V3PSC04 a volume controcorrente 6 m3/h tubo Ø 32mm
V025CL3VS04BUT	Valvola CSL 3VS4 1" (Addolcitore) per controller V3PSC04 a volume controcorrente 6 m3/h tubo Ø 32mm
V3PSC04	VA-CSL V3PS04 -Centralina Stager Controller da 1 a 3 unità - 1" in/out - fino a 6 m3/h

Tutti i prezzi sono in Euro (IVA esclusa).Opzioni e prezzi possono essere soggetti a modifiche senza obbligo di preavviso. Nessun diritto potrà essere rivendicato in base al presente listino prezzi delle opzioni.

Celtis Water Srl SP33 Km 0,230 Loc.Bettolino Nord, I-25030 Brandico (Bs) -Italy-Tel +39 030 2056433 Fax +39 030 2053465 e-mail: info@celtis-water.com

VA-CSL V3PS10 - Stager Controller - 1,5" in/out

VA-CSL V3PS10 - Stager Controller da 1 a 3 unità - 1,5" in/out - fino a 12 m3/h

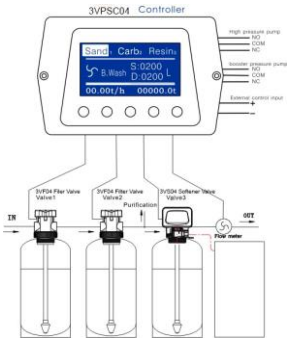

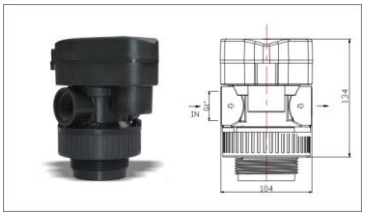

Il controllo multivalvola serie V3PS10 è costituito da un controllore multistadio costituito da un'unità separata che può essere collegata a uno o più corpi valvola dedicati tipo VS3 (addolcitore) e/o tipo VF3 (filtro) per realizzare sistemi a catena fino a 3 valvole, tipicamente in impianti a 3 unità costituiti ad esempio da due filtri e un addolcitore. Il controller può essere installato nel pannello dell'armadio di controllo centrale, i parametri di ciascuna valvola possono essere impostati individualmente. Il controller è dotato di un'interfaccia relè di ingresso e uscita e dispone di modalità di controllo interna e modalità di controllo esterna.

La modalità di controllo interno funziona con parametri (controlavaggio o rigenerazione) impostati individualmente in ciascuna valvola nei passaggi RUN o SOFT. Il controllo esterno è completamente controllato da un segnale esterno che consente il controllo del controlavaggio o della rigenerazione da parte di dispositivi esterni e può essere ampiamente utilizzato nel sistema di pretrattamento o nel sistema combinato di purificazione e addolcimento indipendente. Inoltre, V3P10V è disponibile anche nella versione con modello di controllo wireless (a richiesta). Dimensioni tubo di pescaggio: Ø 50 mm Base bombola : 4"8UN Portata: 10-12 m3/h - Alimentazione: AC110V-240V, 50-60Hz Uscita: DC12V/1.5A: Temperatura di esercizio : 1-60° Pressione di esercizio: 1-6 Bar

Codice:	Descrizione:
V040CL3VF10BUT	Valvola CSL cieca 3VF10 1,5" (Filtro) per controller V3PSC10 a volume controcorrente 10-12 m3/h tubo Ø 50mm
V040CL3VS10BUT	Valvola CSL cieca 3VS10 1,5" (Addolcitore) per controller V3PSC10 a volume controcorrente 10-12 m3/h tubo Ø
V3PSC10	VA-CSL V3PS10 -Centralina Stager Controller da 1 a 3 unità - 1" in/out - fino a 10-12 m3/h

Tutti i prezzi sono in Euro (IVA esclusa).Opzioni e prezzi possono essere soggetti a modifiche senza obbligo di preavviso. Nessun diritto potrà essere rivendicato in base al presente listino prezzi delle opzioni.

Celtis Water Srl SP33 Km 0,230 Loc.Bettolino Nord, I-25030 Brandico (Bs) -Italy-Tel +39 030 2056433 Fax +39 030 2053465 e-mail: info@celtis-water.com

VALVOLE SERIE FLECK

Fleck VA-FL9000SXT

Valvola Fleck 9000 SXT

La 9000 è una valvola in ottone senza piombo, dotata di controllo a 5 cicli completamente regolabile, per un trattamento acqua efficiente e affidabile e con capacità di controlavaggio compatibili con serbatoi di addolcimento fino a 16”. La rigenerazione avviene immediatamente quando serve per un flusso continuo di acqua addolcita, mantenendo l’impianto pulito per un’efficienza operativa ottimale e requisiti di manutenzione minimi.

Caratteristiche tecniche
Dimensioni del serbatoio (pollici) 6 10 12 14 16
Portata di esercizio (m3/ora) 4.00
Portata in controlavaggio (m3/ora) 1.90
Entrata / Uscita (pollici) 3/4"
FunzioniVantaggi: Rigenera con acqua addolcita - Efficienza operativa massima e manutenzione minima - Scelta di 3/4" o 1" metro - Soddisfa una vasta gamma di esigenze operative - Utilizza il 100% della capacità del serbatoio prima di passare al secondo serbatoio - Risparmio di sale e acqua -Capacità controlavaggio, gestisce serbatoi di diametro fino a 16" Non richiede installazioni di serbatoi multipli, che occupino molto spazio

Codice:	Descrizione:
VALFLECK9000SXT	Valve Fleck 9000 SXT (prezzi su richiesta)

Tutti i prezzi sono in Euro (IVA esclusa).Opzioni e prezzi possono essere soggetti a modifiche senza obbligo di preavviso. Nessun diritto potrà essere rivendicato in base al presente listino prezzi delle opzioni.

Celtis Water Srl SP33 Km 0,230 Loc.Bettolino Nord, I-25030 Brandico (Bs) -Italy-Tel +39 030 2056433 Fax +39 030 2053465 e-mail: info@celtis-water.com

Fleck VA-FL5600SXT

Valvola Fleck 5600 SXT

La 5600 SXT è una valvola di controllo dalle elevate prestazioni, con molteplici opzioni per le applicazioni di addolcimento. Le sue capacità di controlavaggio sono perfettamente compatibili con serbatoi di addolcitori fino a 12" di diametro. Il corpo della valvola in materiale fibrorinforzato a matrice polimerica, non soggetto a corrosione e resistente ai raggi UV viene proposto due strutture: una per la rigenerazione equi-corrente e una per quella contro-corrente (per tutte le valvole della famiglia 5600 – accesso rapido a tutti i componenti interni). La valvola è intuitiva e facilmente programmabile e la sua struttura modulare ne semplifica smontaggio e manutenzione.

Caratteristiche tecniche
Dimensioni del serbatoio (pollici) 6 - 10 - 12
Portata di esercizio (m3/ora) 4.50
Portata in controlavaggio (m3/ora) 1.60
Entrata / Uscita (pollici) 3/4" Ampio display LCD retroilluminato con tre pulsanti
Programmazione semplice e intuitiva
Programmazione avanzata con sei tempi di ciclo regolabili
Copertura di una gamma più ampia di applicazioni
Portata di esercizio fino a 4,5m3
Ideale per le applicazioni domestiche
Corpo valvola in vetro PPO (ossido di polifenilene)
Più robusto e con vita utile prolungata

Codice:	Descrizione:
VALFLECK5600SXT	Valvola Fleck 5600 SXT (prezzi su richiesta)

Fleck VA-FL9100SXT

Valvola Fleck 9100 SXT

La 9100 è una valvola in materiale fibrorinforzato a matrice polimerica per una forza e una resistenza superiori. Non è soggetta a corrosione e resiste ai raggi UV, oltre a garantire una portata di servizio continua di 5,4 m3/h con controlavaggio di 2,3 m3/h. La rigenerazione della 9100 avviene immediatamente quando serve per un flusso continuo di acqua addolcita, mantenendo l'impianto pulito per un'efficienza operativa ottimale e requisiti di manutenzione minimi.

Caratteristiche tecniche
Dimensioni del serbatoio (pollici) 6 10 12 14 16
Portata di esercizio (m3/ora) 4.00
Portata in controlavaggio (m3/ora) 1.90
Entrata / Uscita (pollici) 3/4 1
FunzioniVantaggi: Rigenera con acqua addolcita -Efficienza operativa massima e manutenzione minima -
Innovativa connessione rapida secondo serbatoio -
Perfetta per sistemi commerciali leggeri/domestici pesanti che richiedano capacità di collegamento serbatoi gemelli -
Utilizza il 100% della capacità del serbatoio prima di passare al secondo serbatoio - Risparmio di sale e acqua - Corpo della valvola in polimero fibrorinforzato a prova di corrosione - Aumenta la resistenza e la vita utile del prodotto

Codice:	Descrizione:
VALFLECK9100SXT	Valvola Fleck 9100 SXT (prezzi su richiesta)

Tutti i prezzi sono in Euro (IVA esclusa).Opzioni e prezzi possono essere soggetti a modifiche senza obbligo di preavviso. Nessun diritto potrà essere rivendicato in base al presente listino prezzi delle opzioni.

Celtis Water Srl SP33 Km 0,230 Loc.Bettolino Nord, I-25030 Brandico (Bs) -Italy-Tel +39 030 2056433 Fax +39 030 2053465 e-mail: info@celtis-water.com

AC FLECK

Opzioni, accessori e ricambi per valvole FLECK (prezzi su richiesta)

Codice:	Descrizione:
VFZAC	Ricambi ed accessori per valvole Fleck (prezzi su richiesta)

FQ-A Automatic Multi-Layer Filters valve Clack WS1TC

Filtri a quarzite multistrato automatici

Codice:	Descrizione:
FK	Prezzi su richiesta

Tutti i prezzi sono in Euro (IVA esclusa).Opzioni e prezzi possono essere soggetti a modifiche senza obbligo di preavviso. Nessun diritto potrà essere rivendicato in base al presente listino prezzi delle opzioni.

Celtis Water Srl SP33 Km 0,230 Loc.Bettolino Nord, I-25030 Brandico (Bs) -Italy-Tel +39 030 2056433 Fax +39 030 2053465 e-mail: info@celtis-water.com

VALVOLE MANUALI

MANUAL HEAD 2

Valvole manuali 2-vie per filtrazione

Codice:	Descrizione:
MV02N101D100T027L	Valvola tappo manuale 2-vie entrata/uscita da 1" - Tipo L tubo pescante Ø 27 mm per bombole da 6" a16"
MV02N103D100T027	Valvola manuale 2-vie in/out 1"- tubo pesc. 27 mm bombole 6"-16" tipo C
MV02N104D100T027	Valvola manuale 2-vie in/out 3/4"- tubo pesc. 27 mm bombole 6"-16"
MV02N105D150T050	Valvola tappo manuale 2-vie entrata/uscita da 1½" - Tipo L tubo pescante Ø 50 mm per bombole da 16" a 36"

MANUAL HEAD 3

Valvole manuali 3-vie per filtrazione

Codice:	Descrizione:
MV03PP100LV	Valvola manuale 3-vie entrata/uscita 1" F con leva per filtrazione

Tutti i prezzi sono in Euro (IVA esclusa).Opzioni e prezzi possono essere soggetti a modifiche senza obbligo di preavviso. Nessun diritto potrà essere rivendicato in base al presente listino prezzi delle opzioni.

Celtis Water Srl SP33 Km 0,230 Loc.Bettolino Nord, I-25030 Brandico (Bs) -Italy-Tel +39 030 2056433 Fax +39 030 2053465 e-mail: info@celtis-water.com

MANUAL HEADS CSL F

Valvole manuali 3-vie Serie CSL per filtrazione

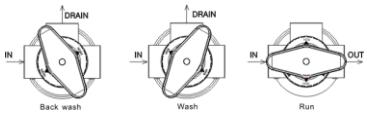

Codice:	Descrizione:
MV03PP034SD27F	Valvola manuale 3-vie Serie CSL entrata/uscita ¾" F con leva per filtrazione
MV03PP100SD32F	Valvola manuale 3-vie Serie CSL entrata/uscita 1" F con leva per filtrazione
MV03PP150SD50F	Valvola manuale 3-vie Serie CSL entrata/uscita 1,5" F con leva per filtrazione

MANUAL HEAD CSL SOFT

Valvole manuali 5-vie Serie CSL per addolcimento

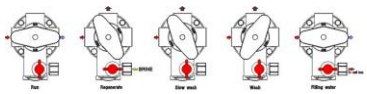

Codice:	Descrizione:
MV03PP034SD27S	Valvola manuale 3-vie Serie CSL entrata/uscita ¾" F con leva per addolcitore
MV03PP100SD32S	Valvola manuale 3-vie Serie CSL entrata/uscita 1" F con leva per addolcitore
MV03PP150SD50S	Valvola manuale 3-vie Serie CSL entrata/uscita 1,5" F con leva per addolcitore

Tutti i prezzi sono in Euro (IVA esclusa).Opzioni e prezzi possono essere soggetti a modifiche senza obbligo di preavviso. Nessun diritto potrà essere rivendicato in base al presente listino prezzi delle opzioni.

Celtis Water Srl SP33 Km 0,230 Loc.Bettolino Nord, I-25030 Brandico (Bs) -Italy-Tel +39 030 2056433 Fax +39 030 2053465 e-mail: info@celtis-water.com

MANUAL HEAD 5

Valvole manuali 5-vie per addolcimento

Codice:	Descrizione:
MV05PP034VL	Valvola manuale 5-vie entrata/uscita 3/4" p.addolcitore
MV05PP100VL	Valvola manuale 5-vie entrata/uscita 1" p.addolcitore

Tutti i prezzi sono in Euro (IVA esclusa).Opzioni e prezzi possono essere soggetti a modifiche senza obbligo di preavviso. Nessun diritto potrà essere rivendicato in base al presente listino prezzi delle opzioni.

Celtis Water Srl SP33 Km 0,230 Loc.Bettolino Nord, I-25030 Brandico (Bs) -Italy-Tel +39 030 2056433 Fax +39 030 2053465 e-mail: info@celtis-water.com

VALVOLE IDROPNEUMATICHE IN PLASTICA

CSY Plastic Diaphragm valves NO

Valvole idropneumatiche a membrana in plastica NA

Vantaggi tecnici
Le nostre valvole a diaframma utilizzano un design a doppia camera per controllare il flusso interno. Questo design rende il controllo più flessibile, affidabile e durevole.
Il corpo della valvola è stampato con fibra di vetro, materiale termoplastico rinforzato che conferisce una resistenza estrema, lunga durata ed eccellente resistenza alla corrosione. Le valvole a diaframma sono adatte ai processi di demineralizzazione.

Uno speciale processo di stampaggio viene utilizzato per dare al diaframma in gomma rinforzato extra resistenza, resistenza all'abrasione e lunga durata.Il design a Y riduce al minimo la perdita di pressione e aumenta il flusso, che si traduce in valvole ad alta efficienza energetica.
Pressione di esercizio: 1 - 8 bar (15-115 psi)
Temperatura di esercizio: 4 - 50°C (40-122°F)

Codice:	Descrizione:
CSY120014000	Valvola idropneumatica a diaframma in Noryl - Normalmente Aperta - connessione in/out 1" BSP
CSY220014000	Valvola idropneumatica a diaframma in Noryl - Normalmente Aperta - connessione in/out 1¼" BSP
CSY420014000	Valvola idropneumatica a diaframma in Noryl - Normalmente Aperta - connessione in/out 1½" BSP
CSY520014000	Valvola idropneumatica a diaframma in Noryl - Normalmente Aperta - connessione in/out 2" BSP
CSY620014000	Valvola idropneumatica a diaframma in Noryl - Normalmente Aperta - connessione in/out 2½" BSP

CSY Plastic Diaphragm valves NC

Valvole idropneumatiche a membrana in plastica NC

Vantaggi tecnici
Le nostre valvole a diaframma utilizzano un design a doppia camera per controllare il flusso interno. Questo design rende il controllo più flessibile, affidabile e durevole.
Il corpo della valvola è stampato con fibra di vetro, materiale termoplastico rinforzato che conferisce una resistenza estrema, lunga durata ed eccellente resistenza alla corrosione. Le valvole a diaframma sono adatte ai processi di demineralizzazione.

Uno speciale processo di stampaggio viene utilizzato per dare al diaframma in gomma rinforzato extra resistenza, resistenza all'abrasione e lunga durata.Il design a Y riduce al minimo la perdita di pressione e aumenta il flusso, che si traduce in valvole ad alta efficienza energetica.
Pressione di esercizio: 1 - 8 bar (15-115 psi)
Temperatura di esercizio: 4 - 50°C (40-122°F)

Codice:	Descrizione:
CSY12001400C	Valvola idropneumatica a diaframma in Noryl - Normalmente Chiusa - connessione in/out 1" BSP

Tutti i prezzi sono in Euro (IVA esclusa).Opzioni e prezzi possono essere soggetti a modifiche senza obbligo di preavviso. Nessun diritto potrà essere rivendicato in base al presente listino prezzi delle opzioni.

Celtis Water Srl SP33 Km 0,230 Loc.Bettolino Nord, I-25030 Brandico (Bs) -Italy-Tel +39 030 2056433 Fax +39 030 2053465 e-mail: info@celtis-water.com

CSY22001400C	Valvola idropneumatica a diaframma in Noryl - Normalmente Chiusa - connessione in/out 1¼" BSP
CSY42001400C	Valvola idropneumatica a diaframma in Noryl - Normalmente Chiusa - connessione in/out 1½" BSP
CSY52001400C	Valvola idropneumatica a diaframma in Noryl - Normalmente Chiusa - connessione in/out 2" BSP
CSY62001400C	Valvola idropneumatica a diaframma in Noryl - Normalmente Chiusa - connessione in/out 2½" BSP

CSY Stager Controller for Diaphragm valves

Centralina di controllo per valvole idropneumatiche a membrana in plastica

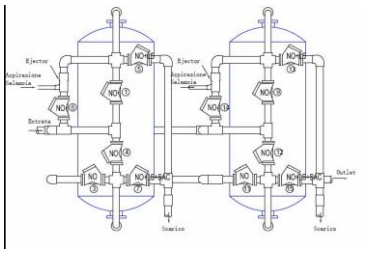

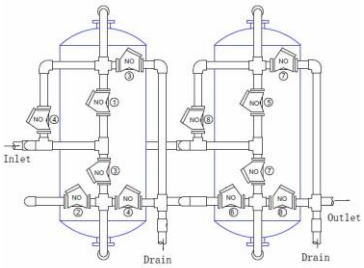

Codice:	Descrizione:
CSYSCNTFILT01	Centralina di controllo p. valvole idropneumatiche in plastica (vers.FILTRO)
CSYSCNTSOFT01	Centralina di controllo p. valvole idropneumatiche in plastica (vers.ADDOLCITORE)

Tutti i prezzi sono in Euro (IVA esclusa).Opzioni e prezzi possono essere soggetti a modifiche senza obbligo di preavviso. Nessun diritto potrà essere rivendicato in base al presente listino prezzi delle opzioni.

Celtis Water Srl SP33 Km 0,230 Loc.Bettolino Nord, I-25030 Brandico (Bs) -Italy-Tel +39 030 2056433 Fax +39 030 2053465 e-mail: info@celtis-water.com

VALVOLE IDROPNEUMATICHE IN GHISA

IPV-Diaphragm valves NA

Valvole Idropneumatiche in ghisa NA

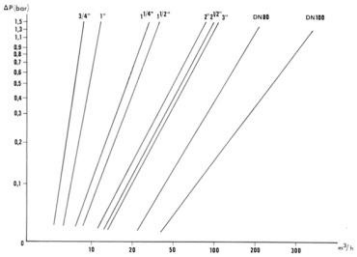

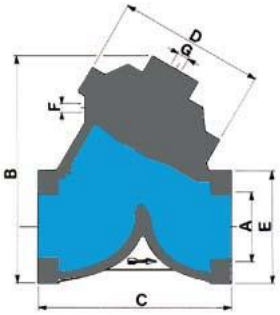

Codice:	Descrizione:
DVA1A01	Valvola idropneumatica in ghisa NA- 3/8"
DVA1A02	Valvola idropneumatica in ghisa NA - ½"
DVA2A01	Valvola idropneumatica in ghisa NA - ¾"
DVA2A02	Valvola idropneumatica in ghisa NA -1"
DVA3A01	Valvola idropneumatica in ghisa NA 1" 1/4"
DVA3A02	Valvola idropneumatica in ghisa NA 1 1/2"
DVA4A02	Valvola idropneumatica in ghisa NA 2 1/2"
DVA4A03	Valvola idropneumatica in ghisa NA 3"
DVA7A01	Valvola idropneumatica in ghisa NA 2"
MVA5A00	Valvola idropneumatica in ghisa NA DN80 flangiata
MVA6A00	Valvola idropneumatica in ghisa NA DN100 flangiata

IPV-Diaphragm valves NC

Valvole Idropneumatiche in ghisa NC

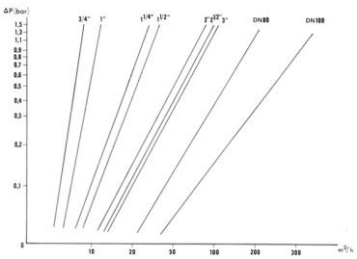

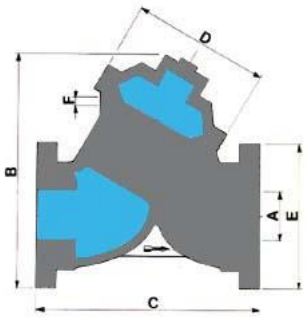

Codice:	Descrizione:
DVA1C01	Valvola idropneumatica in ghisa NC 3/8"
DVA1C02	Valvola idropneumatica in ghisa NC ½"
DVA2C01	Valvola idropneumatica in ghisa NC ¾"
DVA2C02	Valvola idropneumatica in ghisa NC 1"
DVA3C01	Valvola idropneumatica in ghisa NC 1 1/4"
DVA3C02	Valvola idropneumatica in ghisa NC 1 1/2"
DVA4C02	Valvola idropneumatica in ghisa NC 2 1/2"

Tutti i prezzi sono in Euro (IVA esclusa).Opzioni e prezzi possono essere soggetti a modifiche senza obbligo di preavviso. Nessun diritto potrà essere rivendicato in base al presente listino prezzi delle opzioni.

Celtis Water Srl SP33 Km 0,230 Loc.Bettolino Nord, I-25030 Brandico (Bs) -Italy-Tel +39 030 2056433 Fax +39 030 2053465 e-mail: info@celtis-water.com

DVA4C03	Valvola idropneumatica in ghisa NC 3"
DVA7C01	Valvola idropneumatica in ghisa NC 2"
MVA5C00	Valvola idropneumatica in ghisa NC DN80 flangiata
MVA6C00	Valvola idropneumatica in ghisa NC DN100 flangiata

IPV-Accessori Diaphragm valves

Accessori e ricambi per valvole Idropneumatiche

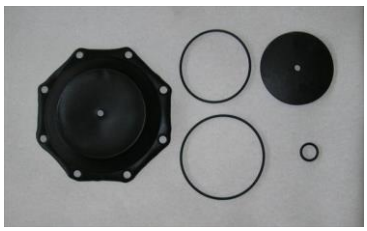

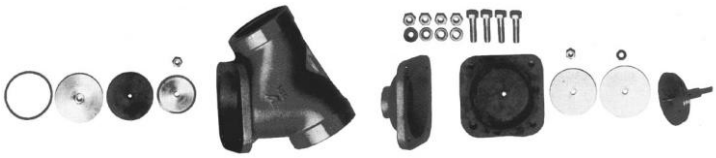

Codice:	Descrizione:
LPFR01	Limitatore di portata 3/8"-1/2"
LPFR02	Limitatore di portata 3/4"-1"
LPFR03	Limitatore di portata 1 1/4"-1 1/2"
LPFR04	Limitatore di portata 2 1/2" - 3" filettata
LPFR05	Limitatore di portata DN80
LPFR06	Limitatore di portata DN100
LPFR07	Limitatore di portata 2"
MEB1	Membrana in NBR per valv.idropneumatica 3/8"-1/2"
MEB2	Membrana in NBR per valv.idropneumatica 3/4"-1"
MEB3	Membrana in NBR per valv.idropneumatica 1 1/4"-1 1/2"
MEB4	Membrana in NBR per valv.idropneumatica 2 1/2"-3" filettata
MEB5	Membrana in NBR per valv.idropneumatica DN 80
MEB6	Membrana in NBR per valv.idropneumatica DN 100
MEB7	Membrana in NBR per valv.idropneumatica 2"
ORB1	Guarnizione in BUNA antiolio (senza membrana) 3/8"-1/2"
ORB2	Guarnizione in BUNA antiolio (senza membrana) 3/4"-1"
ORB3	Guarnizione in BUNA antiolio (senza membrana) 1 1/4"-1 1/2"
ORB4	Guarnizione in BUNA antiolio (senza membrana) 2 1/2"-3" filettata
ORB5	Guarnizione in BUNA antiolio (senza membrana) DN 80
ORB6	Guarnizione in BUNA antiolio (senza membrana) DN 100
ORB7	Guarnizione in BUNA antiolio (senza membrana) 2"
OT1NAT304N	Otturatore valv. idropneumatica 3/8"-1/2" NA in ottone alb.inox 304
OT1NAT316N	Otturatore valv. idropneumatica 3/8"-1/2" NA in ottone alb.inox 316
OT1NCT304N	Otturatore valv. idropneumatica 3/8"-1/2" NC in ottone alb.inox 304
OT1NCT316N	Otturatore valv. idropneumatica 3/8"-1/2" NC in ottone alb.inox 316
OT2NAT304N	Otturatore valv. idropneumatica 3/4"-1" NA in ottone alb.inox 304
OT2NAT316N	Otturatore valv. idropneumatica 3/4"-1" NA in ottone alb.inox 316
OT2NCT304N	Otturatore valv. idropneumatica 3/4"-1" NC in ottone alb.inox 304
OT2NCT316N	Otturatore valv. idropneumatica 3/4"-1" NC in ottone alb.inox 316
OT4NAT304N	Otturatore valv. idropneumatica 2 1/2"-3" NA in ottone alb.inox 304

Tutti i prezzi sono in Euro (IVA esclusa).Opzioni e prezzi possono essere soggetti a modifiche senza obbligo di preavviso. Nessun diritto potrà essere rivendicato in base al presente listino prezzi delle opzioni.

Celtis Water Srl SP33 Km 0,230 Loc.Bettolino Nord, I-25030 Brandico (Bs) -Italy-Tel +39 030 2056433 Fax +39 030 2053465 e-mail: info@celtis-water.com

OT4NAT316N	Otturatore valv. idropneumatica 2 1/2"-3" NA in ottone alb.inox 316
OT4NCT304N	Otturatore valv. idropneumatica 2 1/2"-3" NC in ottone alb.inox 304
OT4NCT316N	Otturatore valv. idropneumatica 2 1/2"-3" NC in ottone alb.inox 316
OT5NAT304N	Otturatore valv. idropneumatica DN80 NA in ottone alb.inox 304
OT5NAT316N	Otturatore valv. idropneumatica DN80 NA in ottone alb.inox 316
OT5NCT304N	Otturatore valv. idropneumatica DN80 NC in ottone alb.inox 304
OT5NCT316N	Otturatore valv. idropneumatica DN80 NC in ottone alb.inox 316
OT6NAT304N	Otturatore valv. idropneumatica DN100 NA in ottone alb.inox 304
OT6NAT316N	Otturatore valv. idropneumatica DN100 NA in ottone alb.inox 316
OT6NCT304N	Otturatore valv. idropneumatica DN100 NC in ottone alb.inox 304
OT6NCT316N	Otturatore valv. idropneumatica DN100 NC in ottone alb.inox 316
OT7NAT304N	Otturatore valv. idropneumatica 2" NA in ottone alb.inox 304
OT7NAT316N	Otturatore valv. idropneumatica 2" NA in ottone alb.inox 316
OT7NCT304N	Otturatore valv. idropneumatica 2" NC in ottone alb.inox 304
OT7NCT316N	Otturatore valv. idropneumatica 2" NC in ottone alb.inox 316

Tutti i prezzi sono in Euro (IVA esclusa).Opzioni e prezzi possono essere soggetti a modifiche senza obbligo di preavviso. Nessun diritto potrà essere rivendicato in base al presente listino prezzi delle opzioni.

Celtis Water Srl SP33 Km 0,230 Loc.Bettolino Nord, I-25030 Brandico (Bs) -Italy-Tel +39 030 2056433 Fax +39 030 2053465 e-mail: info@celtis-water.com